Ersatzteilliste
Spare parts list
Liste des pièces de rechange

Liste des pièces de rechange
Lista parti di ricambio
Onderdelenlijst

6720803890
(2021/10) dti

BC30E,RC100/-H,RC150,RC200/RF,RC300, RC310,SC300,TC100/-.2,T1RF ...

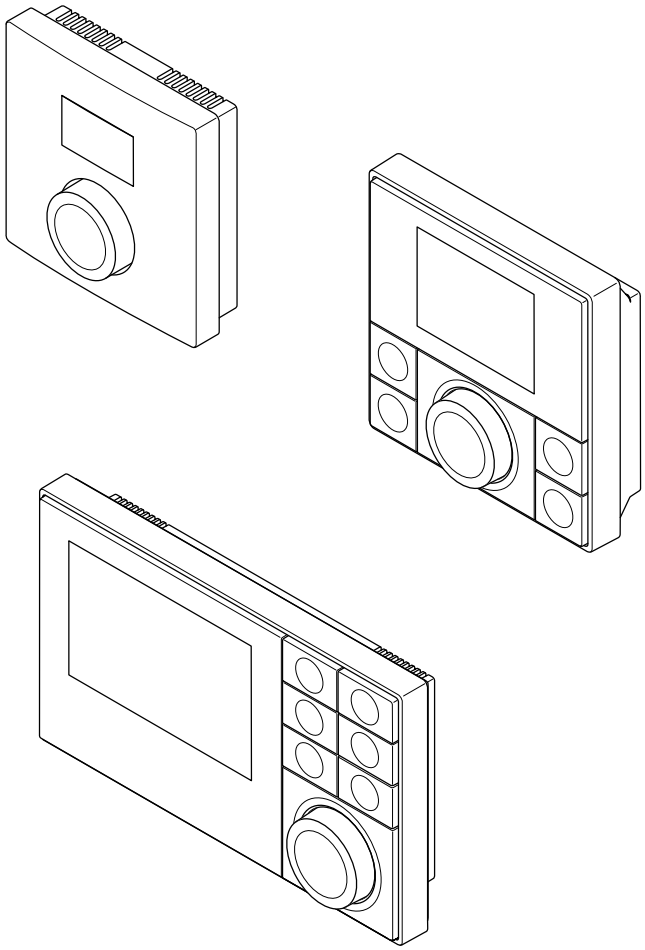

8738891970.aa.RO

Buderus

[de] Wichtige Hinweise zur Installation/Montage

Die Installation/Montage muss durch eine für die Arbeiten zugelassene Fachkraft unter Beachtung der geltenden Vorschriften erfolgen.

[en] Important notes on installation/assembly

The installation/assembly must be carried out by a qualified contractor, following these instructions and in compliance with the applicable regulations.

[fr] Instructions importantes pour l'installation/le montage

L'installation/le montage doit être effectué(e) par un spécialiste qualifié pour les opérations concernées et dans le respect de la présente notice et des prescriptions applicables.

[bg] Важни указания във връзка с инсталацията/монтажа

Инсталацията/монтажът трябва да се извършва от лицензиран за работите специалист в съответствие с настоящото ръководство и с приложимите разпоредби.

[cs] Důležité pokyny k instalaci/montáži

Instalaci/montáž musí při dodržení pokynů uvedených v tomto návodu a platných předpisů provést odborný pracovník s příslušným oprávněním pro tyto práce.

[da] Vigtige anvisninger til installationen/monteringen

IInstallationen/monteringen skal foretages af en godkendt installatør under overholdelse af denne vejledning og de gældende forskrifter.

[el] Σημαντικές υποδείξεις για την εγκατάσταση/συναρμολόγηση

Η εγκατάσταση/τοποθέτηση πρέπει να ανατίθεται σε εκπαιδευμένο για τις συγκεκριμένες εργασίες τεχνικό προσωπικό με τήρηση αυτών των οδηγιών καθώς και των σχετικών προδιαγραφών.

[es] Indicaciones importantes para instalación/montaje

La instalación/el montaje debe realizarla personal especializado que esté autorizado para realizar estos trabajos y que tenga en cuenta estas instrucciones y la normativa vigente.

[et] Olulised juhised paigaldamiseks/montaažiks

Paigaldamist/montaaži tohib läbi viia vaid selleks volitusi omav spetsialist, arvestades kehtivaid nõudeid.

[nl-BE] Belangrijke aanwijzingen betreffende de installatie/montage

De installatie/montage moet worden uitgevoerd door een voor de werkzaamheden geautoriseerde installateur rekening houdend met deze handleiding en de geldende voorschriften.

[fi] Tärkeitä asennus- ja kokoonpano-ohjeita

Näihin töihin hyväksytyn ammattiasentajan pitää suorittaa asennus- ja kokoonpanotyöt voimassa olevien määräysten mukaisesti.

[hu] Fontos tudnivalók az installáláshoz/szereléshez

A telepítést/szerelést egy, a munkálatokra felhatalmazott szakembernek kell végeznie, jelen utasítás és az érvényes előírások figyelembevétele mellett.

[it] Avvertenze importanti per l'installazione/il montaggio

L'installazione/il montaggio deve aver luogo ad opera di una ditta specializzata ed autorizzata in osservanza di queste istruzioni e delle direttive vigenti.

[ka] მნიშვნელოვანი მითითებები ინსტალაციისთვის/მონტაჟისათვის

ინსტალაცია/მონტაჟი უნდა განხორციელდეს სამუშაოებისთვის დაშვებული კვალიფიციური პერსონალის მიერ, მოქმედი განაწესის დაცვით.

[lt] Svarbios instaliavimo ir (arba) montavimo nuorodos

Instaliavimo / montavimo darbus, laikydamiesi šios instrukcijos reikalavimų ir galiojančių taisyklių, privalo atlikti šiems darbams įgalioti specialistai.

[lv] Svarīgi norādījumi par iekārtas uzstādīšanu / montāžu

Uzstādīšanu/montāžu jāveic atbilstošajiem darbiem sertificētam speciālistam, ievērojot šo instrukciju un spēkā esošos noteikumus.

[nl] Belangrijke aanwijzingen betreffende de installatie/montage

De installatie/montage moet door een erkend installateur volgens de geldende voorschriften worden uitgevoerd.

[no] Viktig informasjon om installasjon/montering

Installasjonen/monteringen skal gjennomføres av autoriserte installatører, og installasjonsanvisningen samt gjeldende forskrifter skal følges.

[pl] Ważne wskazówki dotyczące instalacji/montażu

Instalację/montaż powinien wykonać specjalista uprawniony do tego typu prac z uwzględnieniem informacji podanych w niniejszej instrukcji oraz aktualnie obowiązujących przepisów.

[pt] Indicações importantes relativas à instalação/montagem

A instalação/montagem deve ser efectuada por um técnico autorizado para os trabalhos, respeitando este manual e as prescrições válidas.

[ro] Indicaţii importante privind instalarea/montajul

Instalarea/montajul trebuie realizate de către un specialist autorizat pentru lucrările respective, respectându-se prezentele instrucţiuni şi prescripţiile valabile.

[ru] Важные указания по подключению/монтажу

IПодключение/монтаж должны выполнять только специалисты, имеющие допуск к выполнению таких работ, при соблюдении требований этой инструкции и действующих норм и правил.

[sk] Dôležité pokyny týkajúce sa inštalácie/montáže

Inštaláciu/montáž musí vykonať odborný personál, ktorý má oprávnenie pre výkon týchto prác, pričom musí dodržiavať pokyny uvedené v tomto návode a platné predpisy.

[sl] Pomembni napotki za namestitev/montažo

Inštalacijo/montažo lahko izvede samo pooblaščen strokovnjak ob upoštevanju teh navodil in veljavnih predpisov.

[sr] Važna uputstva za ugradnju i montažu

Ovu instalaciju/montažu moraju da obave stručna lica koja su ovlašćena za obavljanje takvih radova u skladu sa ovim uputstvom i važećim propisima.

[sv] Viktiga anvisningar för installation/montering

Installationen/monteringen måste utföras av en behörig och tekniskt utbildad person enligt denna anvisning samt gällande föreskrifter.

[tr] Kurulum/Montaj ile ilgili önemli uyarılar

Kurulum/montaj, bu çalışmaları yapmasına müsaade edilen uzman kişiler tarafından işbu kılavuz ve geçerli yönetmelikler dikkate alınarak yapılmalıdır.

[uk] Важливі вказівки щодо установки/монтажу

Встановлення/монтаж повинні виконувати фахівці, що допущені до виконання таких робіт, із дотриманням цієї інструкції та діючих приписів.

[zh] 安装方面的重要提示

安装和组装工作必须由经过许可的专业人员进行,
同时必须遵守本说明 书和现行法规的相关要求

[ar] ملاحظات هامة للتركيب/التجميع

يجب أن يتم التركيب/التجميع من قبل متخصص مصرح له بالعمل، مع مراعاة اللوائح السارية.

[fa] تذکرات مهم درباره نصب/مونتاژ

نصب/مونتاژ باید توسط فردی حرفه ای که مجاز به انجام این کار است، و همچنین با توجه کامل به مقررات مربوطه انجام شود.

Inhaltsverzeichnis Table of contents	Table de matieres Indice	Inhoud Indice

BC30 E	7738112227	6
BC30E	7738112426	7
MX 300	7736603500	8
R-TC	7738112372	9
RC100	7738110052	10
RC100	7738110079	11
RC100	7738110085	12
RC100	7738110086	13
RC100	7738111011	14
RC100H	7738110080	15
RC100H	7738110098	16
RC100H	7738111018	17
RC100H	7738112315	18
RC100H	7738112331	19
RC120	7738112945	20
RC150	7738111021	21
RC200	7738110050	22
RC200	7738110060	23
RC200	7738110072	24
RC200	7738110073	25
RC200	7738110074	26
RC200 RF	7738111133	27
RC200 RF	7738111134	28
RC200 RF	7738112362	29
RC200 RF T1	7738111137	30
RC200RF	7738112306	31
RC200RF	7738112307	32
RC300	7738110051	33
RC300	7738110061	34
RC300	7738110068	35
RC300	7738110069	36
RC300	7738110070	37
RC300	7738110071	38
RC300	7738111107	39
RC300	7738111108	40
RC300	7738111109	41
RC300	7738111112	42
RC300	7738111113	43
RC300	7738111114	44
RC300	7738111115	45
RC300	7738111116	46
RC300	7739602492	47
RC310	7738111090	48
RC310	7738111117	49
RC310	7738111118	50
RC310	7738111119	51
RC310	7738111120	52
RC310	7738111127	53
RC310	7738111128	54
RC310	7738112309	55
RC310	7738112310	56
RC310	7738112311	57

RC310	7738112312	58
RC310	7738112316	59
RC310	7738112317	60
RC310	7738112318	61
RC310	7738112319	62
RC310	7738112332	63
RC310	7738112333	64
RC310	7738112334	65
RC310	7738112335	66
RC310	7738112368	67
RC310	7738112369	68
RC310	7738113410	69
RC310	7738113411	70
RC310	7738113415	71
RC310	7738113416	72
RFX100	7738111143	73
SC300	7738110067	74
SC300	7738111126	75
Set RC200 RF	7738112361	76
Set TC 100.2	7736701400	77
T1 RF	7738111132	78
T1RF	7738111147	79
TC 100	7736701044	80
TC 100	7736701045	81
TC 100.2	7736701399	82
VC310	7738112301	83
WB-C	7738112343	84

Ersatzteilliste
Spare parts list
Liste des pièces de rechange
Lista parti di ricambio
Onderdelenlijst

BC30 E - 7738112227

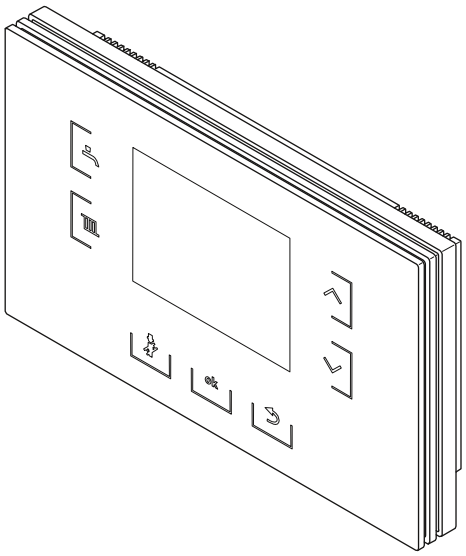

8738894455.aa.RO

	Bestell-Nr.	Bezeichnung	Description	Dénomination	Descrizioni	Benaming	
	8 710 000 000 0	Keine Ersatzteile verfügbar	No spare parts available	Aucune pièce détachée disponible	Non disponibili parti di ricambio	Geen onderdeel beschikbaar	

Ersatzteilliste
Spare parts list
Liste des pièces de rechange
Lista parti di ricambio
Onderdelenlijst

BC30E - 7738112426

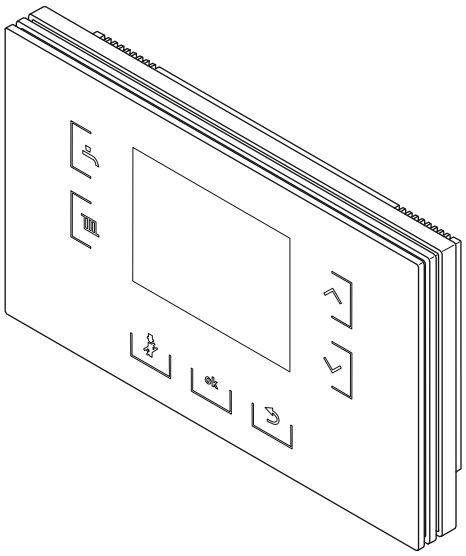

8738894455.aa.RO

	Bestell-Nr.	Bezeichnung	Description	Dénomination	Descrizioni	Benaming	
	8 710 000 000 0	Keine Ersatzteile verfügbar	No spare parts available	Aucune pièce détachée disponible	Non disponibili parti di ricambio	Geen onderdeel beschikbaar	

Ersatzteilliste
Spare parts list
Liste des pièces de rechange
Lista parti di ricambio
Onderdelenlijst

MX 300 - 7736603500

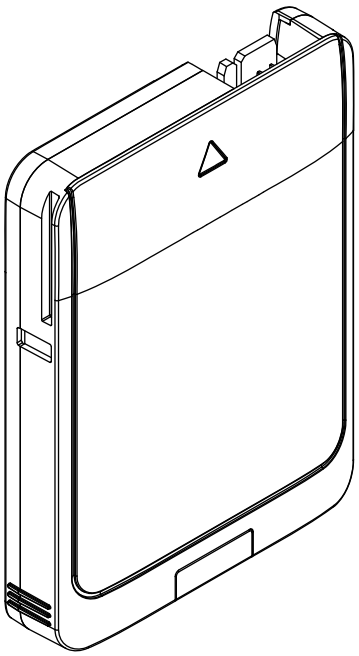

6721903506.aa.RO

	Bestell-Nr.	Bezeichnung	Description	Dénomination	Descrizioni	Benaming	
	8 710 000 000 0	Keine Ersatzteile verfügbar	No spare parts available	Aucune pièce détachée disponible	Non disponibili parti di ricambio	Geen onderdeel beschikbaar	

Ersatzteilliste
Spare parts list
Liste des pièces de rechange
Lista parti di ricambio
Onderdelenlijst

R-TC - 7738112372

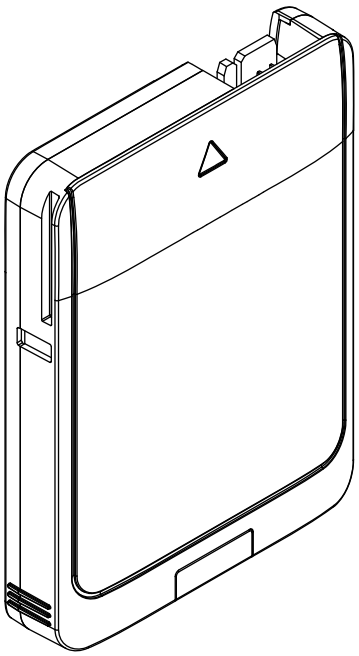

6721903506.aa.RO

	Bestell-Nr.	Bezeichnung	Description	Dénomination	Descrizioni	Benaming	
	8 710 000 000 0	Keine Ersatzteile verfügbar	No spare parts available	Aucune pièce détachée disponible	Non disponibili parti di ricambio	Geen onderdeel beschikbaar	

Ersatzteilliste
Spare parts list
Liste des pièces de rechange
Lista parti di ricambio
Onderdelenlijst

RC100 - 7738110052

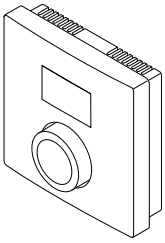

8738891894.aa.RO

	Bestell-Nr.	Bezeichnung	Description	Dénomination	Descrizioni	Benaming	
	8 710 000 000 0	Keine Ersatzteile verfügbar	No spare parts available	Aucune pièce détachée disponible	Non disponibili parti di ricambio	Geen onderdeel beschikbaar	

Ersatzteilliste
Spare parts list
Liste des pièces de rechange
Lista parti di ricambio
Onderdelenlijst

RC100 - 7738110079

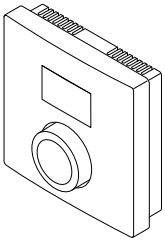

8738891894.aa.RO

	Bestell-Nr.	Bezeichnung	Description	Dénomination	Descrizioni	Benaming	
	8 710 000 000 0	Keine Ersatzteile verfügbar	No spare parts available	Aucune pièce détachée disponible	Non disponibili parti di ricambio	Geen onderdeel beschikbaar	

Ersatzteilliste
Spare parts list
Liste des pièces de rechange
Lista parti di ricambio
Onderdelenlijst

RC100 - 7738110085

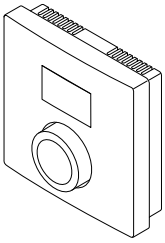

8738891894.aa.RO

	Bestell-Nr.	Bezeichnung	Description	Dénomination	Descrizioni	Benaming	
	8 710 000 000 0	Keine Ersatzteile verfügbar	No spare parts available	Aucune pièce détachée disponible	Non disponibili parti di ricambio	Geen onderdeel beschikbaar	

Ersatzteilliste
Spare parts list
Liste des pièces de rechange
Lista parti di ricambio
Onderdelenlijst

RC100 - 7738110086

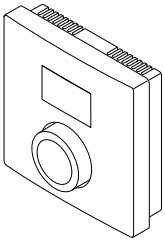

8738891894.aa.RO

	Bestell-Nr.	Bezeichnung	Description	Dénomination	Descrizioni	Benaming	
	8 710 000 000 0	Keine Ersatzteile verfügbar	No spare parts available	Aucune pièce détachée disponible	Non disponibili parti di ricambio	Geen onderdeel beschikbaar	

Ersatzteilliste
Spare parts list
Liste des pièces de rechange
Lista parti di ricambio
Onderdelenlijst

RC100 - 7738111011

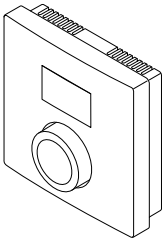

8738891894.aa.RO

	Bestell-Nr.	Bezeichnung	Description	Dénomination	Descrizioni	Benaming	
	8 710 000 000 0	Keine Ersatzteile verfügbar	No spare parts available	Aucune pièce détachée disponible	Non disponibili parti di ricambio	Geen onderdeel beschikbaar	

Ersatzteilliste
Spare parts list
Liste des pièces de rechange
Lista parti di ricambio
Onderdelenlijst

RC100H - 7738110080

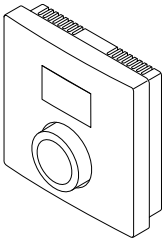

8738891894.aa.RO

	Bestell-Nr.	Bezeichnung	Description	Dénomination	Descrizioni	Benaming	
	8 710 000 000 0	Keine Ersatzteile verfügbar	No spare parts available	Aucune pièce détachée disponible	Non disponibili parti di ricambio	Geen onderdeel beschikbaar	

Ersatzteilliste
Spare parts list
Liste des pièces de rechange
Lista parti di ricambio
Onderdelenlijst

RC100H - 7738110098

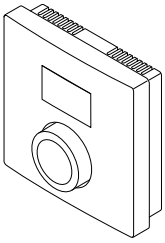

8738891894.aa.RO

	Bestell-Nr.	Bezeichnung	Description	Dénomination	Descrizioni	Benaming	
	8 710 000 000 0	Keine Ersatzteile verfügbar	No spare parts available	Aucune pièce détachée disponible	Non disponibili parti di ricambio	Geen onderdeel beschikbaar	

Ersatzteilliste
Spare parts list
Liste des pièces de rechange
Lista parti di ricambio
Onderdelenlijst

RC100H - 7738111018

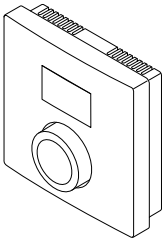

8738891894.aa.RO

	Bestell-Nr.	Bezeichnung	Description	Dénomination	Descrizioni	Benaming	
	8 710 000 000 0	Keine Ersatzteile verfügbar	No spare parts available	Aucune pièce détachée disponible	Non disponibili parti di ricambio	Geen onderdeel beschikbaar	

Ersatzteilliste
Spare parts list
Liste des pièces de rechange
Lista parti di ricambio
Onderdelenlijst

RC100H - 7738112315

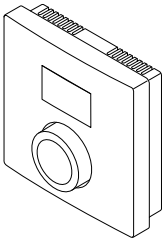

8738891894.aa.RO

	Bestell-Nr.	Bezeichnung	Description	Dénomination	Descrizioni	Benaming	
	8 710 000 000 0	Keine Ersatzteile verfügbar	No spare parts available	Aucune pièce détachée disponible	Non disponibili parti di ricambio	Geen onderdeel beschikbaar	

Ersatzteilliste
Spare parts list
Liste des pièces de rechange
Lista parti di ricambio
Onderdelenlijst

RC100H - 7738112331

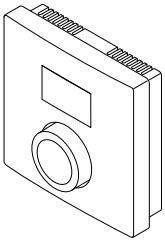

8738891894.aa.RO

	Bestell-Nr.	Bezeichnung	Description	Dénomination	Descrizioni	Benaming	
	8 710 000 000 0	Keine Ersatzteile verfügbar	No spare parts available	Aucune pièce détachée disponible	Non disponibili parti di ricambio	Geen onderdeel beschikbaar	

Ersatzteilliste
Spare parts list
Liste des pièces de rechange
Lista parti di ricambio
Onderdelenlijst

RC120 - 7738112945

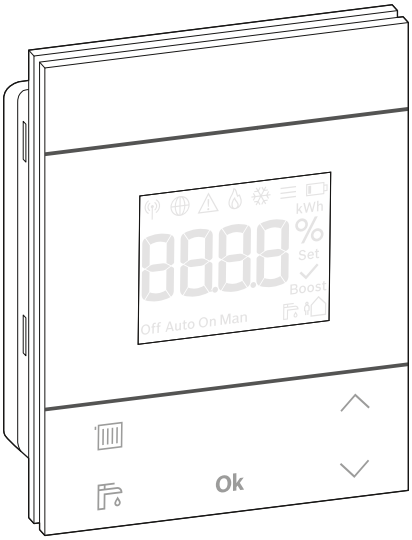

6721904385.aa.RO

	Bestell-Nr.	Bezeichnung	Description	Dénomination	Descrizioni	Benaming	
	8 710 000 000 0	Keine Ersatzteile verfügbar	No spare parts available	Aucune pièce détachée disponible	Non disponibili parti di ricambio	Geen onderdeel beschikbaar	

Ersatzteilliste
Spare parts list
Liste des pièces de rechange
Lista parti di ricambio
Onderdelenlijst

RC150 - 7738111021

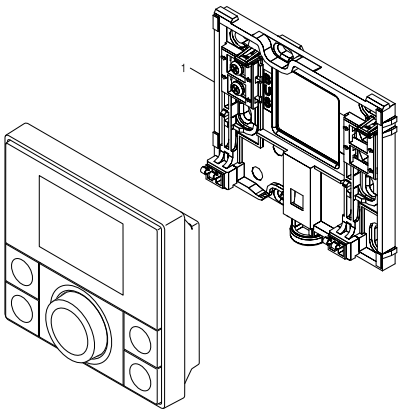

8738892992,aa,RO

	Bestell-Nr.	Bezeichnung	Description	Dénomination	Descrizioni	Benaming	
1	**8 737 704 169 0**	Wandmontageset Regler everp	Wall mounting bracket	Barre d'accrochage	Supporto a parete	Grondplaat moduline	

Ersatzteilliste
Spare parts list
Liste des pièces de rechange
Lista parti di ricambio
Onderdelenlijst

RC200 - 7738110050

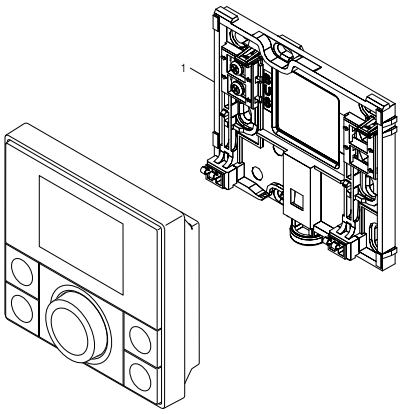

8738892992,aa,RO

	Bestell-Nr.	Bezeichnung	Description	Dénomination	Descrizioni	Benaming	
1	**8 737 704 169 0**	Wandmontageset Regler everp	Wall mounting bracket	Barre d'accrochage	Supporto a parete	Grondplaat moduline	

Ersatzteilliste
Spare parts list
Liste des pièces de rechange
Lista parti di ricambio
Onderdelenlijst

RC200 - 7738110060

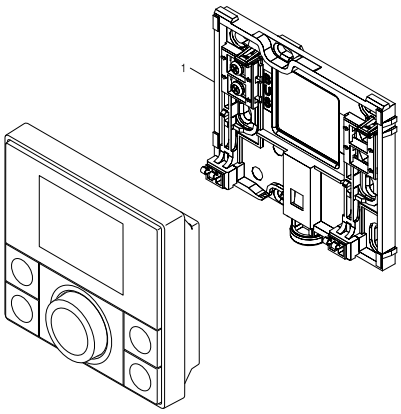

8738892992,aa,RO

	Bestell-Nr.	Bezeichnung	Description	Dénomination	Descrizioni	Benaming	
1	**8 737 704 169 0**	Wandmontageset Regler everp	Wall mounting bracket	Barre d'accrochage	Supporto a parete	Grondplaat moduline	

Ersatzteilliste
Spare parts list
Liste des pièces de rechange
Lista parti di ricambio
Onderdelenlijst

RC200 - 7738110072

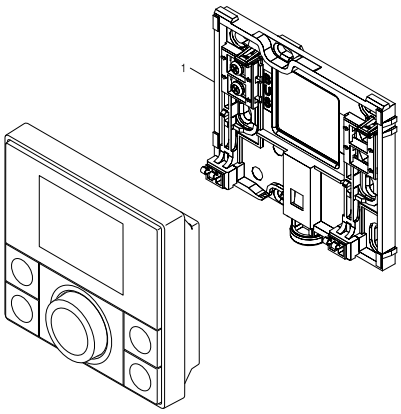

8738892992,aa,RO

	Bestell-Nr.	Bezeichnung	Description	Dénomination	Descrizioni	Benaming	
1	**8 737 704 169 0**	Wandmontageset Regler everp	Wall mounting bracket	Barre d'accrochage	Supporto a parete	Grondplaat moduline	

Ersatzteilliste
Spare parts list
Liste des pièces de rechange
Lista parti di ricambio
Onderdelenlijst

RC200 - 7738110073

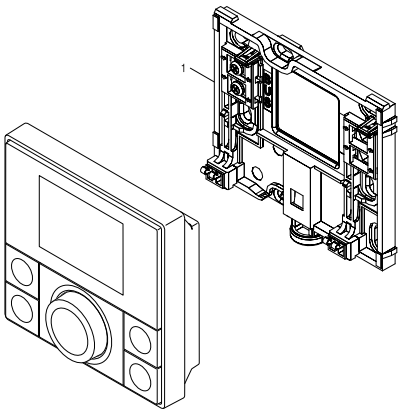

8738892992,aa,RO

	Bestell-Nr.	Bezeichnung	Description	Dénomination	Descrizioni	Benaming	
1	**8 737 704 169 0**	Wandmontageset Regler everp	Wall mounting bracket	Barre d'accrochage	Supporto a parete	Grondplaat moduline	

Ersatzteilliste
Spare parts list
Liste des pièces de rechange
Lista parti di ricambio
Onderdelenlijst

RC200 - 7738110074

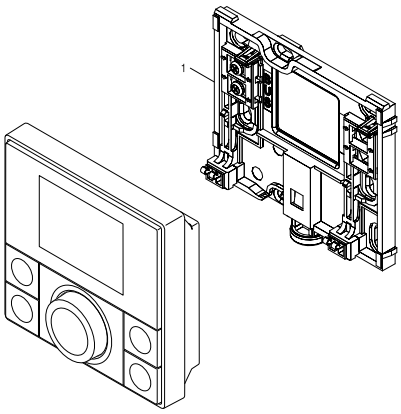

8738892992,aa,RO

	Bestell-Nr.	Bezeichnung	Description	Dénomination	Descrizioni	Benaming	
1	**8 737 704 169 0**	Wandmontageset Regler everp	Wall mounting bracket	Barre d'accrochage	Supporto a parete	Grondplaat moduline	

Ersatzteilliste
Spare parts list
Liste des pièces de rechange
Lista parti di ricambio
Onderdelenlijst

RC200 RF - 7738111133

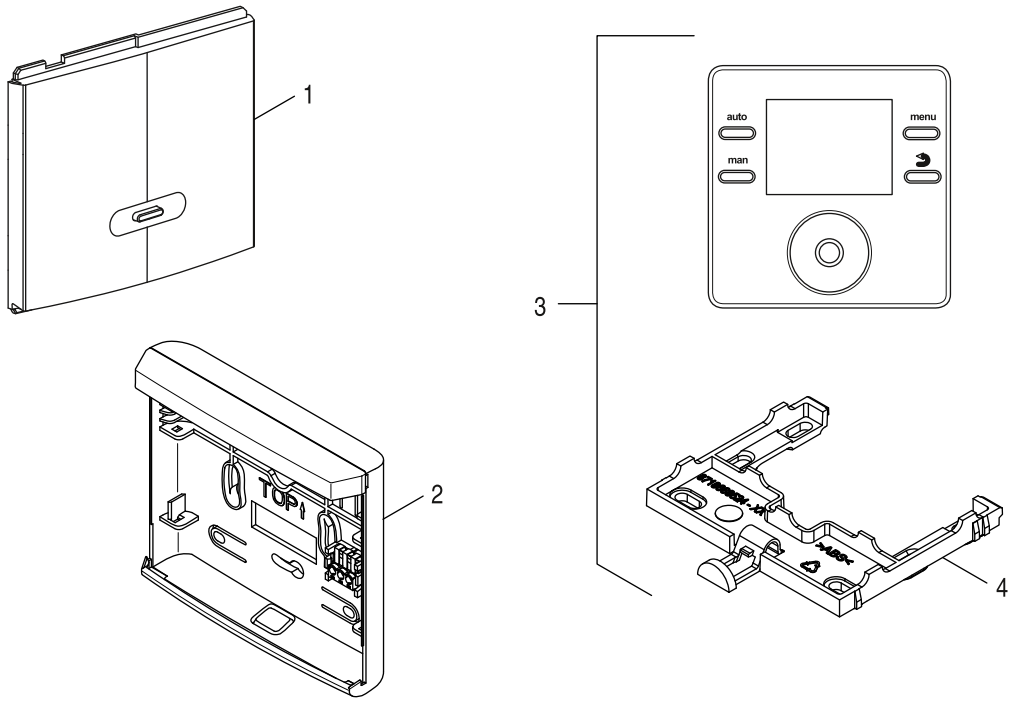

8738894009.aa.RO

	Bestell-Nr.	Bezeichnung	Description	Dénomination	Descrizioni	Benaming	
1	**8 737 706 418**	MBRF/RFM200 Ersatzteil RF Coordinator	MBRF/RFM200 Spare RF Coordinator	Module MB RF / RFM200	Modulo MB RF / RFM200	Module MB RF / RFM200	
2	**8 715 506 723 0**	Wandsockel	Wall mounting device	Barre d'accrochage	Staffa	Steunbeugel	
3	**7 738 112 306**	RC200 RF DE, AT, CH, LU, IT, BE, FR	RC200 RF DE, AT, CH, LU, IT, BE, FR	RC200RF Buderus	RC200 RF regol.ambiente aggiuntivo radio	RC200RF Buderus	
4	**8 737 707 726**	Wandsockel NSC Low RF	Wall mounting device NSC Low RF	Barre d'accrochage NSC Low RF	Staffa NSC Low RF	Steunbeugel NSC Low RF	

Ersatzteilliste
Spare parts list
Liste des pièces de rechange
Lista parti di ricambio
Onderdelenlijst

RC200 RF - 7738111134

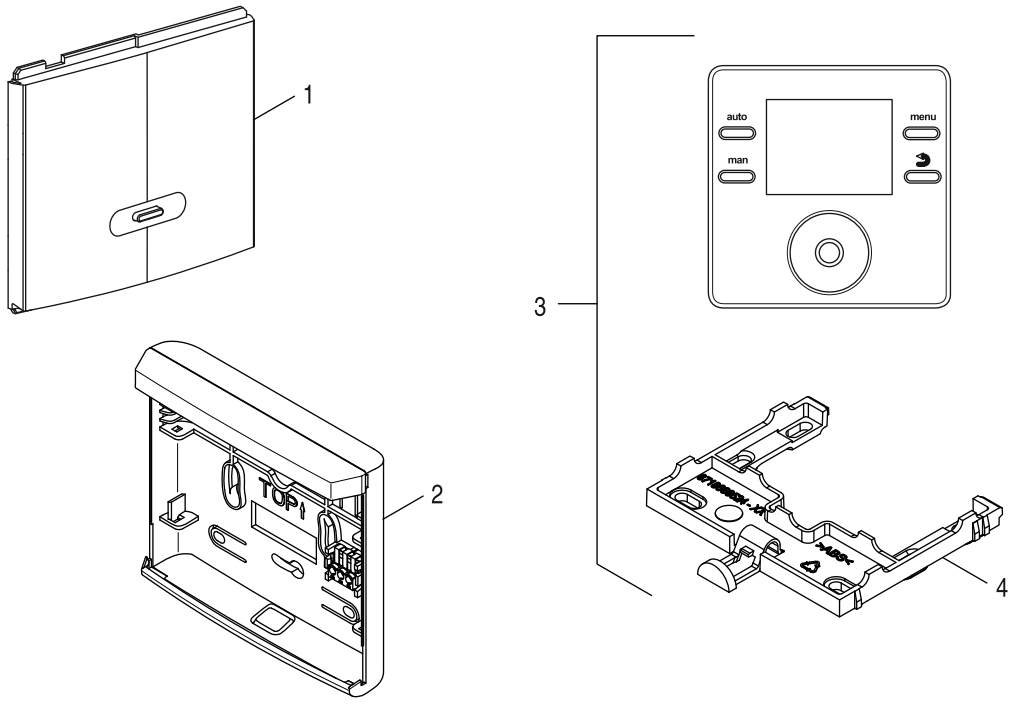

8738894009.aa.RO

	Bestell-Nr.	Bezeichnung	Description	Dénomination	Descrizioni	Benaming	
1	**8 737 706 418**	MBRF/RFM200 Ersatzteil RF Coordinator	MBRF/RFM200 Spare RF Coordinator	Module MB RF / RFM200	Modulo MB RF / RFM200	Module MB RF / RFM200	
2	**8 715 506 723 0**	Wandsockel	Wall mounting device	Barre d'accrochage	Staffa	Steunbeugel	
3	**7 738 112 307**	RC200 RF TR, GR, RO, HU, RU, BY, UA	RC200 RF TR, GR, RO, HU, RU, BY, UA				
4	**8 737 707 726**	Wandsockel NSC Low RF	Wall mounting device NSC Low RF	Barre d'accrochage NSC Low RF	Staffa NSC Low RF	Steunbeugel NSC Low RF	

Ersatzteilliste
Spare parts list
Liste des pièces de rechange
Lista parti di ricambio
Onderdelenlijst

RC200 RF - 7738112362

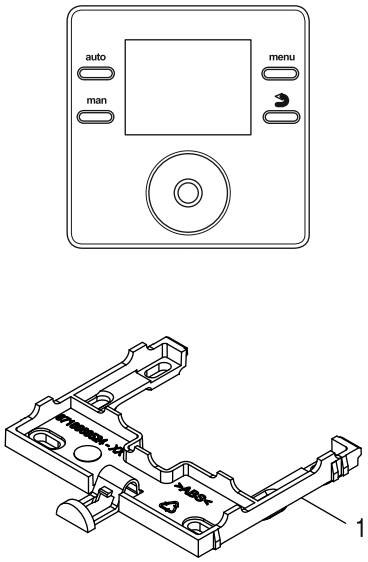

8738894185.aa.RO

	Bestell-Nr.	Bezeichnung	Description	Dénomination	Descrizioni	Benaming	
1	**8 737 707 726**	Wandsockel NSC Low RF	Wall mounting device NSC Low RF	Barre d'accrochage NSC Low RF	Staffa NSC Low RF	Steunbeugel NSC Low RF	

Ersatzteilliste
Spare parts list
Liste des pièces de rechange
Lista parti di ricambio
Onderdelenlijst

RC200 RF T1 - 7738111137

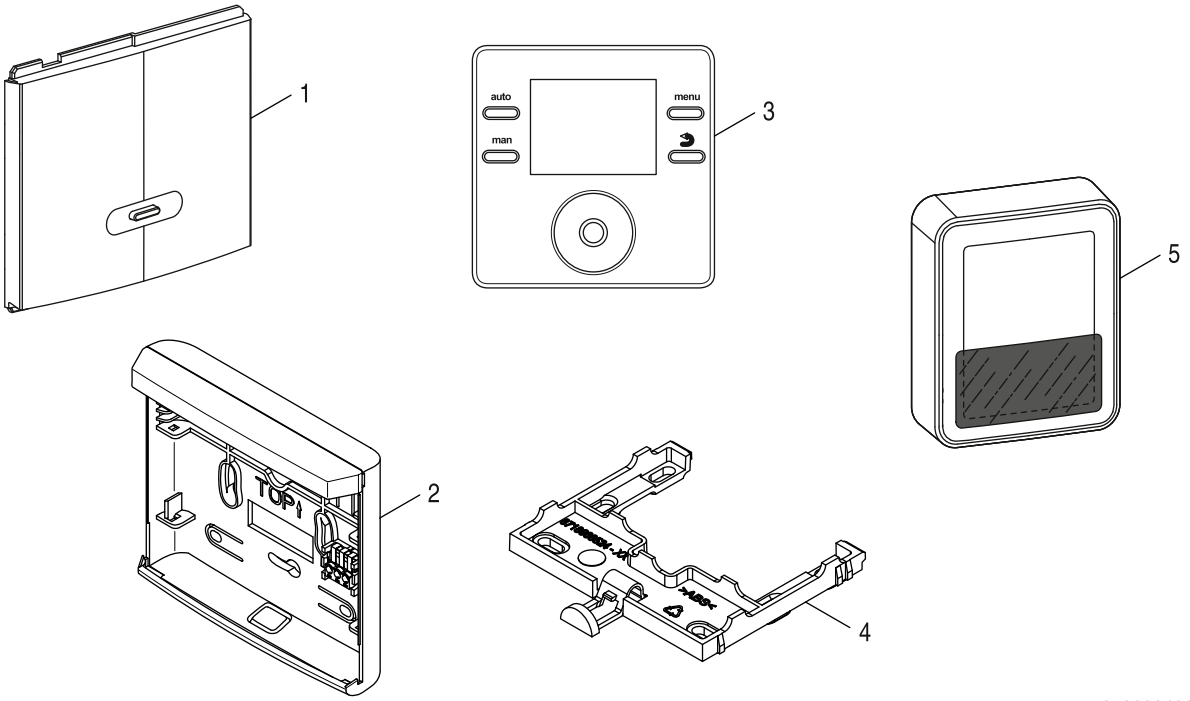

8738894010.aa.RO

	Bestell-Nr.	Bezeichnung	Description	Dénomination	Descrizioni	Benaming	
1	**8 737 706 418**	MBRF/RFM200 Ersatzteil RF Coordinator	MBRF/RFM200 Spare RF Coordinator	Module MB RF / RFM200	Modulo MB RF / RFM200	Module MB RF / RFM200	
2	**8 715 506 723 0**	Wandsockel	Wall mounting device	Barre d'accrochage	Staffa	Steunbeugel	
3	**7 738 112 306**	RC200 RF DE, AT, CH, LU, IT, BE, FR	RC200 RF DE, AT, CH, LU, IT, BE, FR	RC200RF Buderus	RC200 RF regol.ambiente aggiuntivo radio	RC200RF Buderus	
4	**8 737 707 726**	Wandsockel NSC Low RF	Wall mounting device NSC Low RF	Barre d'accrochage NSC Low RF	Staffa NSC Low RF	Steunbeugel NSC Low RF	
5	**7 738 111 147**	T1RF Buderus kpl	T1RF Buderus CPL	T1 RF	T1 RF sonda esterna radio cella sol	T1 RF	

Ersatzteilliste
Spare parts list
Liste des pièces de rechange
Lista parti di ricambio
Onderdelenlijst

RC200RF - 7738112306

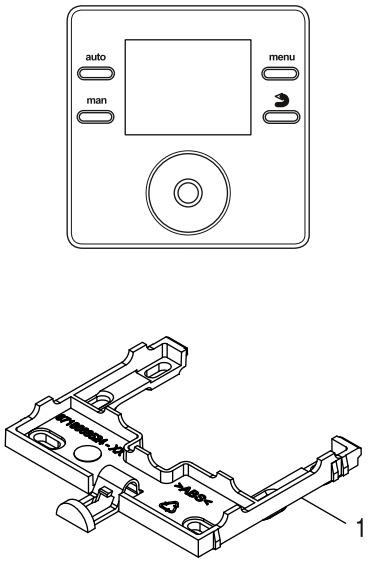

8738894185.aa.RO

	Bestell-Nr.	Bezeichnung	Description	Dénomination	Descrizioni	Benaming	
1	**8 737 707 726**	Wandsockel NSC Low RF	Wall mounting device NSC Low RF	Barre d'accrochage NSC Low RF	Staffa NSC Low RF	Steunbeugel NSC Low RF	

Ersatzteilliste
Spare parts list
Liste des pièces de rechange
Lista parti di ricambio
Onderdelenlijst

RC200RF - 7738112307

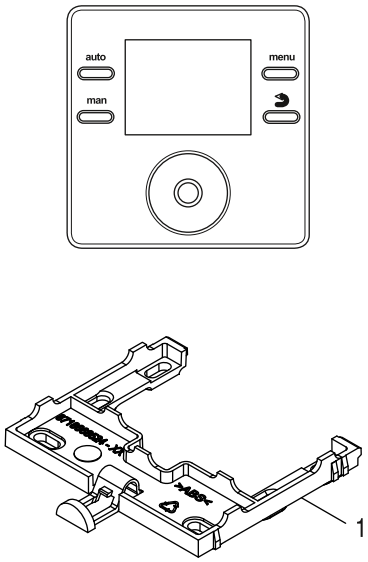

8738894185.aa.RO

	Bestell-Nr.	Bezeichnung	Description	Dénomination	Descrizioni	Benaming	
1	**8 737 707 726**	Wandsockel NSC Low RF	Wall mounting device NSC Low RF	Barre d'accrochage NSC Low RF	Staffa NSC Low RF	Steunbeugel NSC Low RF	

Ersatzteilliste
Spare parts list
Liste des pièces de rechange
Lista parti di ricambio
Onderdelenlijst

RC300 - 7738110051

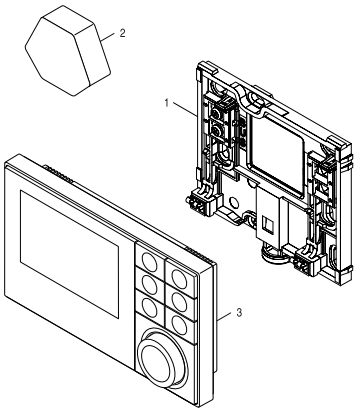

8738891896,ab,RO

	Bestell-Nr.	Bezeichnung	Description	Dénomination	Descrizioni	Benaming	
1	**8 737 704 169 0**	Wandmontageset Regler everp	Wall mounting bracket	Barre d'accrochage	Supporto a parete	Grondplaat moduline	
2	**8 718 585 355**	Fühler außen neutral everp	Sensor external neutral	Sonde externe	Sonda esterna	Nefit / Buderus Buitenvoeler	
3	**7 738 113 410**	RC310 Buderus weiss DE,AT,LU	RC310 Buderus white DE,AT,LU	RC310 Buderus weiss DE,AT,LU			
3	**7 738 113 411**	RC310 Buderus schwarz DE,AT,LU	RC310 Buderus black DE,AT,LU	RC310 Buderus schwarz DE,AT,LU			

Ersatzteilliste
Spare parts list
Liste des pièces de rechange
Lista parti di ricambio
Onderdelenlijst

RC300 - 7738110061

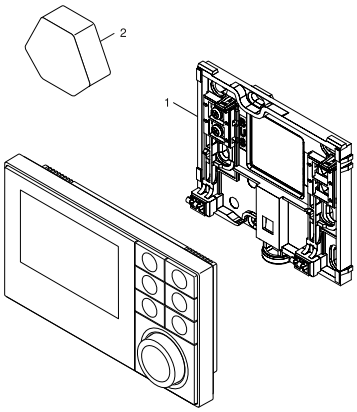

8738891896.aa.RO

	Bestell-Nr.	Bezeichnung	Description	Dénomination	Descrizioni	Benaming	
1	**8 737 704 169 0**	Wandmontageset Regler everp	Wall mounting bracket	Barre d'accrochage	Supporto a parete	Grondplaat moduline	
2	**8 718 585 355**	Fühler außen neutral everp	Sensor external neutral	Sonde externe	Sonda esterna	Nefit / Buderus Buitenvoeler	
	7 738 111 119	RC310 Buderus schwarz CH,LU,BE,IT	RC310 Buderus black CH,LU,BE,IT	RC310 Buderus noir CH,LU,BE,IT	Logamatic RC310 Nera termoregolazione	RC310 Buderus Zwart CH,LU,BE,IT	
	7 738 111 120	RC310 Buderus weiss CH,LU,BE,IT	RC310 Buderus White CH,LU,BE,IT	RC310 Buderus blanc CH,LU,BE,IT	Logamatic RC310 Bianca termoregolazione	RC310 Buderus wit CH,LU,BE,IT	

Ersatzteilliste
Spare parts list
Liste des pièces de rechange
Lista parti di ricambio
Onderdelenlijst

RC300 - 7738110068

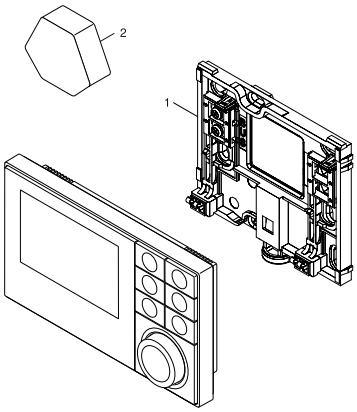

8738891896.aa.RO

	Bestell-Nr.	Bezeichnung	Description	Dénomination	Descrizioni	Benaming	
1	**8 737 704 169 0**	Wandmontageset Regler everp	Wall mounting bracket	Barre d'accrochage	Supporto a parete	Grondplaat moduline	
2	**8 718 585 355**	Fühler außen neutral everp	Sensor external neutral	Sonde externe	Sonda esterna	Nefit / Buderus Buitenvoeler	
	7 738 111 107	RC300 Buderus GR, TR, RO, HU	RC300 Buderus GR, TR, RO, HU				

Ersatzteilliste
Spare parts list
Liste des pièces de rechange
Lista parti di ricambio
Onderdelenlijst

RC300 - 7738110069

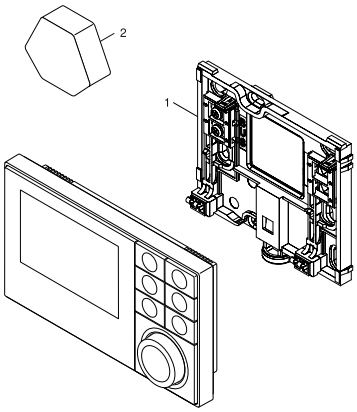

8738891896.aa.RO

	Bestell-Nr.	Bezeichnung	Description	Dénomination	Descrizioni	Benaming	
1	**8 737 704 169 0**	Wandmontageset Regler everp	Wall mounting bracket	Barre d'accrochage	Supporto a parete	Grondplaat moduline	
2	**8 718 585 355**	Fühler außen neutral everp	Sensor external neutral	Sonde externe	Sonda esterna	Nefit / Buderus Buitenvoeler	
	7 738 111 127	RC310 Buderus schwarz RU	RC310 Buderus black RU				
	7 738 111 128	RC310 Buderus weiss RU	RC310 Buderus White RU				

Ersatzteilliste
Spare parts list
Liste des pièces de rechange
Lista parti di ricambio
Onderdelenlijst

RC300 - 7738110070

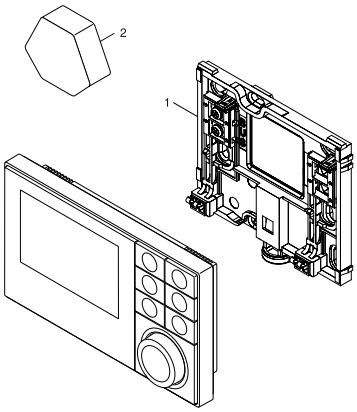

8738891896.aa.RO

	Bestell-Nr.	Bezeichnung	Description	Dénomination	Descrizioni	Benaming	
1	**8 737 704 169 0**	Wandmontageset Regler everp	Wall mounting bracket	Barre d'accrochage	Supporto a parete	Grondplaat moduline	
2	**8 718 585 355**	Fühler außen neutral everp	Sensor external neutral	Sonde externe	Sonda esterna	Nefit / Buderus Buitenvoeler	
	7 738 111 109	RC300 Buderus PL, CZ, SK, SL	RC300 Buderus PL, CZ, SK, SL				

Ersatzteilliste
Spare parts list
Liste des pièces de rechange
Lista parti di ricambio
Onderdelenlijst

RC300 - 7738110071

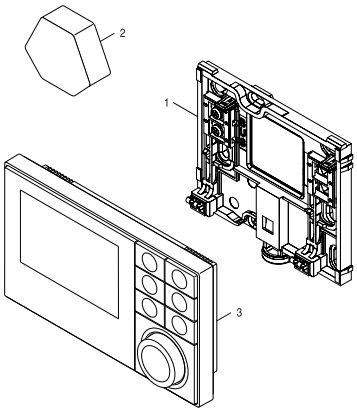

8738891896,ab,RO

	Bestell-Nr.	Bezeichnung	Description	Dénomination	Descrizioni	Benaming	
1	**8 737 704 169 0**	Wandmontageset Regler everp	Wall mounting bracket	Barre d'accrochage	Supporto a parete	Grondplaat moduline	
2	**8 718 585 355**	Fühler außen neutral everp	Sensor external neutral	Sonde externe	Sonda esterna	Nefit / Buderus Buitenvoeler	
3	**7 738 113 410**	RC310 Buderus weiss DE,AT,LU	RC310 Buderus white DE,AT,LU	RC310 Buderus weiss DE,AT,LU			
3	**7 738 113 411**	RC310 Buderus schwarz DE,AT,LU	RC310 Buderus black DE,AT,LU	RC310 Buderus schwarz DE,AT,LU			

Ersatzteilliste
Spare parts list
Liste des pièces de rechange
Lista parti di ricambio
Onderdelenlijst

RC300 - 7738111107

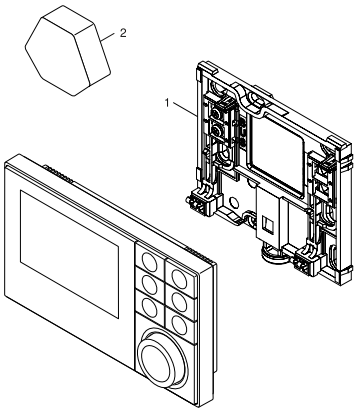

8738891896.aa.RO

	Bestell-Nr.	Bezeichnung	Description	Dénomination	Descrizioni	Benaming	
1	**8 737 704 169 0**	Wandmontageset Regler everp	Wall mounting bracket	Barre d'accrochage	Supporto a parete	Grondplaat moduline	
2	**8 718 585 355**	Fühler außen neutral everp	Sensor external neutral	Sonde externe	Sonda esterna	Nefit / Buderus Buitenvoeler	
	7 738 112 318	RC310 Buderus schwarz TR, GR, RO	RC310 Buderus black TR, GR, RO				
	7 738 112 319	RC310 Buderus weiss TR, GR, RO	RC310 Buderus White TR, GR, RO				

Ersatzteilliste
Spare parts list
Liste des pièces de rechange
Lista parti di ricambio
Onderdelenlijst

RC300 - 7738111108

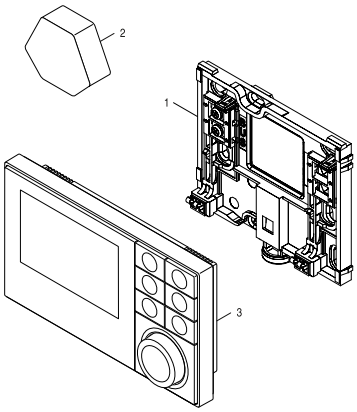

8738891896,ab,RO

	Bestell-Nr.	Bezeichnung	Description	Dénomination	Descrizioni	Benaming	
1	**8 737 704 169 0**	Wandmontageset Regler everp	Wall mounting bracket	Barre d'accrochage	Supporto a parete	Grondplaat moduline	
2	**8 718 585 355**	Fühler außen neutral everp	Sensor external neutral	Sonde externe	Sonda esterna	Nefit / Buderus Buitenvoeler	
3	**7 738 111 127**	RC310 Buderus schwarz RU	RC310 Buderus black RU				
3	**7 738 111 128**	RC310 Buderus weiss RU	RC310 Buderus White RU				

Ersatzteilliste
Spare parts list
Liste des pièces de rechange
Lista parti di ricambio
Onderdelenlijst

RC300 - 7738111109

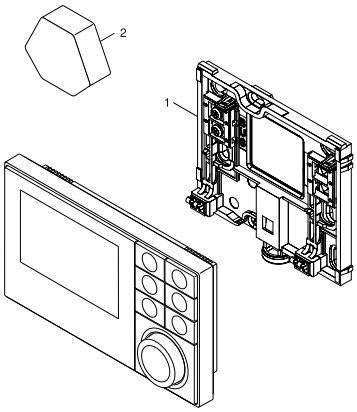

8738891896.aa.RO

	Bestell-Nr.	Bezeichnung	Description	Dénomination	Descrizioni	Benaming	
1	**8 737 704 169 0**	Wandmontageset Regler everp	Wall mounting bracket	Barre d'accrochage	Supporto a parete	Grondplaat moduline	
2	**8 718 585 355**	Fühler außen neutral everp	Sensor external neutral	Sonde externe	Sonda esterna	Nefit / Buderus Buitenvoeler	
	7 738 112 368	RC310 Buderus schwarz PL,CZ,SK,SL	RC310 Buderus Black PL,CZ,SK,SL				
	7 738 112 369	RC310 Buderus weiss PL,CZ,SK,SL	RC310 Buderus White PL,CZ,SK,SL				

Ersatzteilliste
Spare parts list
Liste des pièces de rechange
Lista parti di ricambio
Onderdelenlijst

RC300 - 7738111112

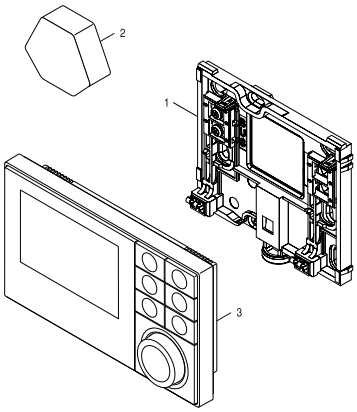

8738891896,ab,RO

	Bestell-Nr.	Bezeichnung	Description	Dénomination	Descrizioni	Benaming	
1	**8 737 704 169 0**	Wandmontageset Regler everp	Wall mounting bracket	Barre d'accrochage	Supporto a parete	Grondplaat moduline	
2	**8 718 585 355**	Fühler außen neutral everp	Sensor external neutral	Sonde externe	Sonda esterna	Nefit / Buderus Buitenvoeler	
3	**7 738 113 410**	RC310 Buderus weiss DE,AT,LU	RC310 Buderus white DE,AT,LU	RC310 Buderus weiss DE,AT,LU			
3	**7 738 113 411**	RC310 Buderus schwarz DE,AT,LU	RC310 Buderus black DE,AT,LU	RC310 Buderus schwarz DE,AT,LU			

Ersatzteilliste
Spare parts list
Liste des pièces de rechange
Lista parti di ricambio
Onderdelenlijst

RC300 - 7738111113

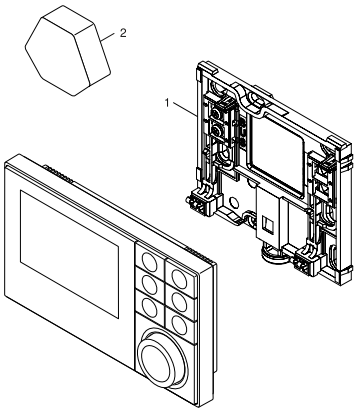

8738891896.aa.RO

	Bestell-Nr.	Bezeichnung	Description	Dénomination	Descrizioni	Benaming	
1	**8 737 704 169 0**	Wandmontageset Regler everp	Wall mounting bracket	Barre d'accrochage	Supporto a parete	Grondplaat moduline	
2	**8 718 585 355**	Fühler außen neutral everp	Sensor external neutral	Sonde externe	Sonda esterna	Nefit / Buderus Buitenvoeler	
	7 738 111 119	RC310 Buderus schwarz CH,LU,BE,IT	RC310 Buderus black CH,LU,BE,IT	RC310 Buderus noir CH,LU,BE,IT	Logamatic RC310 Nera termoregolazione	RC310 Buderus Zwart CH,LU,BE,IT	
	7 738 111 120	RC310 Buderus weiss CH,LU,BE,IT	RC310 Buderus White CH,LU,BE,IT	RC310 Buderus blanc CH,LU,BE,IT	Logamatic RC310 Bianca termoregolazione	RC310 Buderus wit CH,LU,BE,IT	

Ersatzteilliste
Spare parts list
Liste des pièces de rechange
Lista parti di ricambio
Onderdelenlijst

RC300 - 7738111114

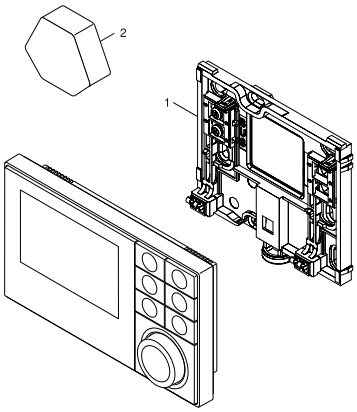

8738891896.aa.RO

	Bestell-Nr.	Bezeichnung	Description	Dénomination	Descrizioni	Benaming	
1	**8 737 704 169 0**	Wandmontageset Regler everp	Wall mounting bracket	Barre d'accrochage	Supporto a parete	Grondplaat moduline	
2	**8 718 585 355**	Fühler außen neutral everp	Sensor external neutral	Sonde externe	Sonda esterna	Nefit / Buderus Buitenvoeler	
	7 738 112 318	RC310 Buderus schwarz TR, GR, RO	RC310 Buderus black TR, GR, RO				
	7 738 112 319	RC310 Buderus weiss TR, GR, RO	RC310 Buderus White TR, GR, RO				

Ersatzteilliste
Spare parts list
Liste des pièces de rechange
Lista parti di ricambio
Onderdelenlijst

RC300 - 7738111115

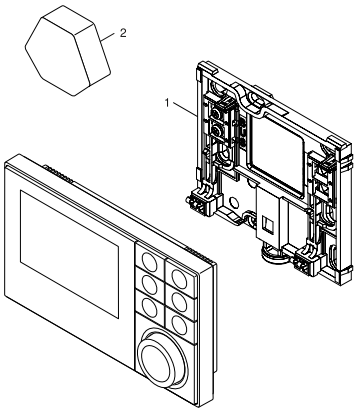

8738891896.aa.RO

	Bestell-Nr.	Bezeichnung	Description	Dénomination	Descrizioni	Benaming	
1	**8 737 704 169 0**	Wandmontageset Regler everp	Wall mounting bracket	Barre d'accrochage	Supporto a parete	Grondplaat moduline	
2	**8 718 585 355**	Fühler außen neutral everp	Sensor external neutral	Sonde externe	Sonda esterna	Nefit / Buderus Buitenvoeler	
	7 738 111 127	RC310 Buderus schwarz RU	RC310 Buderus black RU				
	7 738 111 128	RC310 Buderus weiss RU	RC310 Buderus White RU				

Ersatzteilliste
Spare parts list
Liste des pièces de rechange
Lista parti di ricambio
Onderdelenlijst

RC300 - 7738111116

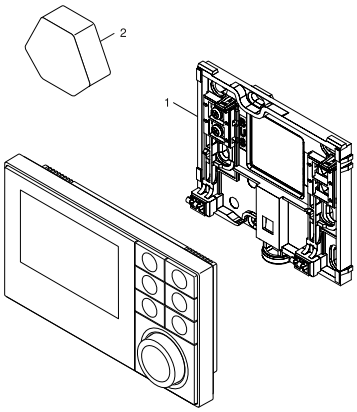

8738891896.aa.RO

	Bestell-Nr.	Bezeichnung	Description	Dénomination	Descrizioni	Benaming	
1	**8 737 704 169 0**	Wandmontageset Regler everp	Wall mounting bracket	Barre d'accrochage	Supporto a parete	Grondplaat moduline	
2	**8 718 585 355**	Fühler außen neutral everp	Sensor external neutral	Sonde externe	Sonda esterna	Nefit / Buderus Buitenvoeler	
	7 738 112 368	RC310 Buderus schwarz PL,CZ,SK,SL	RC310 Buderus Black PL,CZ,SK,SL				
	7 738 112 369	RC310 Buderus weiss PL,CZ,SK,SL	RC310 Buderus White PL,CZ,SK,SL				

Ersatzteilliste
Spare parts list
Liste des pièces de rechange
Lista parti di ricambio
Onderdelenlijst

RC300 - 7739602492

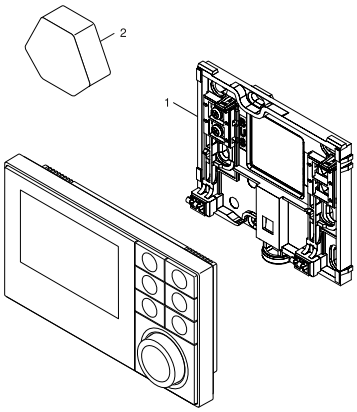

8738891896.aa.RO

	Bestell-Nr.	Bezeichnung	Description	Dénomination	Descrizioni	Benaming	
1	**8 737 704 169 0**	Wandmontageset Regler everp	Wall mounting bracket	Barre d'accrochage	Supporto a parete	Grondplaat moduline	
2	**8 718 585 355**	Fühler außen neutral everp	Sensor external neutral	Sonde externe	Sonda esterna	Nefit / Buderus Buitenvoeler	
	7 738 111 118	RC310 Buderus weiss DE,AT	RC310 Buderus White DE,AT	RC310 Buderus weiss DE,AT			

Ersatzteilliste
Spare parts list
Liste des pièces de rechange
Lista parti di ricambio
Onderdelenlijst

RC310 - 7738111090

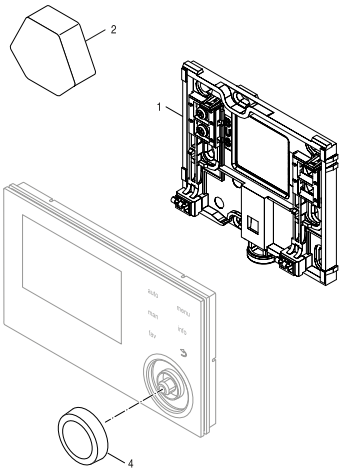

	Bestell-Nr.	Bezeichnung	Description	Dénomination	Descrizioni	Benaming	
1	**8 737 704 169 0**	Wandmontageset Regler everp	Wall mounting bracket	Barre d'accrochage	Supporto a parete	Grondplaat moduline	
2	**8 718 585 355**	Fühler außen neutral everp	Sensor external neutral	Sonde externe	Sonda esterna	Nefit / Buderus Buitenvoeler	
4	**8 737 712 635**	Drehknopf MID schwarz	Rotary knob MID black	Bouton de réglage MID noir	Manopola MID nero	Draaiknop MID zwart	
	7 738 113 411	RC310 Buderus schwarz DE,AT,LU	RC310 Buderus black DE,AT,LU	RC310 Buderus schwarz DE,AT,LU			

Ersatzteilliste
Spare parts list
Liste des pièces de rechange
Lista parti di ricambio
Onderdelenlijst

RC310 - 7738111117

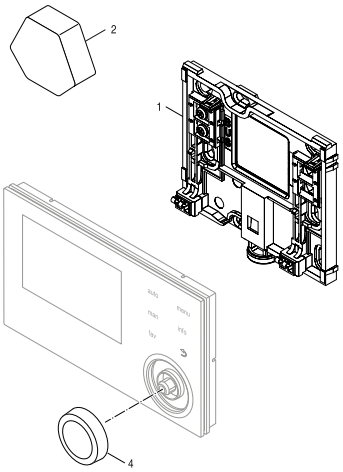

	Bestell-Nr.	Bezeichnung	Description	Dénomination	Descrizioni	Benaming	
1	**8 737 704 169 0**	Wandmontageset Regler everp	Wall mounting bracket	Barre d'accrochage	Supporto a parete	Grondplaat moduline	
2	**8 718 585 355**	Fühler außen neutral everp	Sensor external neutral	Sonde externe	Sonda esterna	Nefit / Buderus Buitenvoeler	
4	**8 737 712 635**	Drehknopf MID schwarz	Rotary knob MID black	Bouton de réglage MID noir	Manopola MID nero	Draaiknop MID zwart	
	7 738 113 411	RC310 Buderus schwarz DE,AT,LU	RC310 Buderus black DE,AT,LU	RC310 Buderus schwarz DE,AT,LU			

Ersatzteilliste
Spare parts list
Liste des pièces de rechange
Lista parti di ricambio
Onderdelenlijst

RC310 - 7738111118

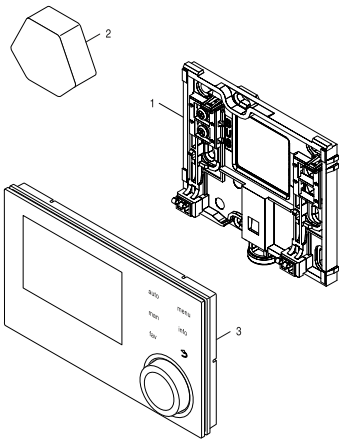

	Bestell-Nr.	Bezeichnung	Description	Dénomination	Descrizioni	Benaming	
1	**8 737 704 169 0**	Wandmontageset Regler everp	Wall mounting bracket	Barre d'accrochage	Supporto a parete	Grondplaat moduline	
2	**8 718 585 355**	Fühler außen neutral everp	Sensor external neutral	Sonde externe	Sonda esterna	Nefit / Buderus Buitenvoeler	
3	**7 738 113 410**	RC310 Buderus weiss DE,AT,LU	RC310 Buderus white DE,AT,LU	RC310 Buderus weiss DE,AT,LU			

Ersatzteilliste
Spare parts list
Liste des pièces de rechange
Lista parti di ricambio
Onderdelenlijst

RC310 - 7738111119

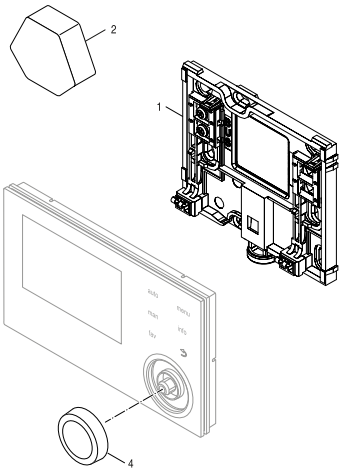

	Bestell-Nr.	Bezeichnung	Description	Dénomination	Descrizioni	Benaming	
1	**8 737 704 169 0**	Wandmontageset Regler everp	Wall mounting bracket	Barre d'accrochage	Supporto a parete	Grondplaat moduline	
2	**8 718 585 355**	Fühler außen neutral everp	Sensor external neutral	Sonde externe	Sonda esterna	Nefit / Buderus Buitenvoeler	
4	**8 737 712 635**	Drehknopf MID schwarz	Rotary knob MID black	Bouton de réglage MID noir	Manopola MID nero	Draaiknop MID zwart	
	7 738 113 416	RC310 Buderus schwarz CH,BE,IT	RC310 Buderus black CH,BE,IT	RC310 Buderus noir CH,BE,IT	Logamatic RC310 Nero CH,BE,IT	RC310 Buderus zwart CH,BE,IT	

Ersatzteilliste
Spare parts list
Liste des pièces de rechange
Lista parti di ricambio
Onderdelenlijst

RC310 - 7738111120

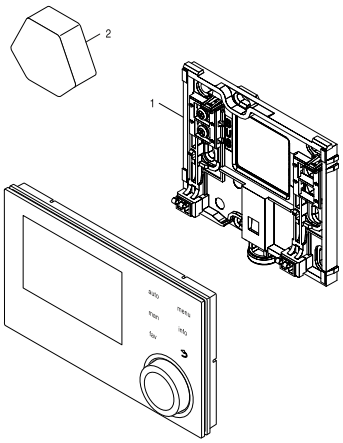

8738893939,aa,RO

	Bestell-Nr.	Bezeichnung	Description	Dénomination	Descrizioni	Benaming	
1	**8 737 704 169 0**	Wandmontageset Regler everp	Wall mounting bracket	Barre d'accrochage	Supporto a parete	Grondplaat moduline	
2	**8 718 585 355**	Fühler außen neutral everp	Sensor external neutral	Sonde externe	Sonda esterna	Nefit / Buderus Buitenvoeler	
	7 738 113 415	RC310 Buderus weiss CH,BE,IT	RC310 Buderus white CH,BE,IT	RC310 Buderus blanc CH,BE,IT	Logamatic RC310 Bianco CH,BE,IT	RC310 Buderus wit CH,BE,IT	

Ersatzteilliste
Spare parts list
Liste des pièces de rechange
Lista parti di ricambio
Onderdelenlijst

RC310 - 7738111127

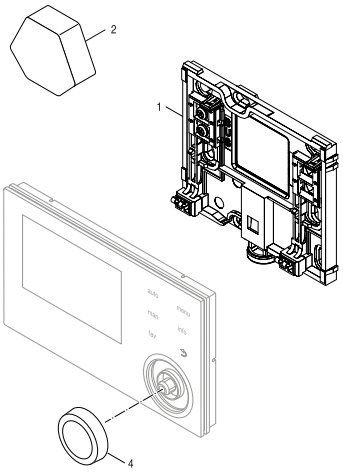

	Bestell-Nr.	Bezeichnung	Description	Dénomination	Descrizioni	Benaming	
1	**8 737 704 169 0**	Wandmontageset Regler everp	Wall mounting bracket	Barre d'accrochage	Supporto a parete	Grondplaat moduline	
2	**8 718 585 355**	Fühler außen neutral everp	Sensor external neutral	Sonde externe	Sonda esterna	Nefit / Buderus Buitenvoeler	
4	**8 737 712 635**	Drehknopf MID schwarz	Rotary knob MID black	Bouton de réglage MID noir	Manopola MID nero	Draaiknop MID zwart	

Ersatzteilliste
Spare parts list
Liste des pièces de rechange
Lista parti di ricambio
Onderdelenlijst

RC310 - 7738111128

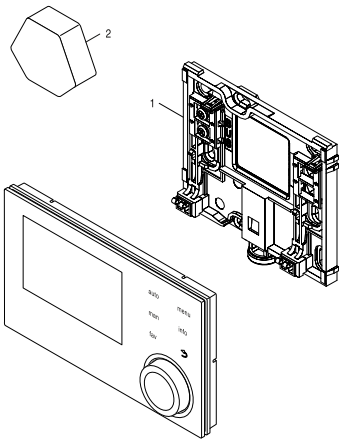

	Bestell-Nr.	Bezeichnung	Description	Dénomination	Descrizioni	Benaming	
1	**8 737 704 169 0**	Wandmontageset Regler everp	Wall mounting bracket	Barre d'accrochage	Supporto a parete	Grondplaat moduline	
2	**8 718 585 355**	Fühler außen neutral everp	Sensor external neutral	Sonde externe	Sonda esterna	Nefit / Buderus Buitenvoeler	

Ersatzteilliste
Spare parts list
Liste des pièces de rechange
Lista parti di ricambio
Onderdelenlijst

RC310 - 7738112309

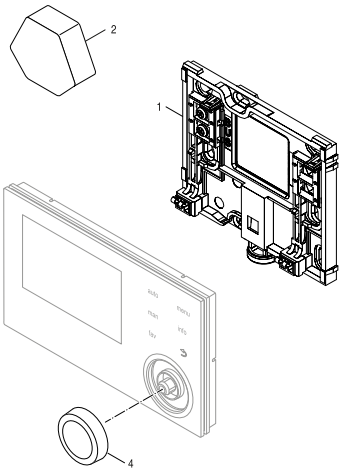

8738893939,ac,RO

	Bestell-Nr.	Bezeichnung	Description	Dénomination	Descrizioni	Benaming	
1	**8 737 704 169 0**	Wandmontageset Regler everp	Wall mounting bracket	Barre d'accrochage	Supporto a parete	Grondplaat moduline	
2	**8 718 585 355**	Fühler außen neutral everp	Sensor external neutral	Sonde externe	Sonda esterna	Nefit / Buderus Buitenvoeler	
4	**8 737 712 635**	Drehknopf MID schwarz	Rotary knob MID black	Bouton de réglage MID noir	Manopola MID nero	Draaiknop MID zwart	
	7 738 113 411	RC310 Buderus schwarz DE,AT,LU	RC310 Buderus black DE,AT,LU	RC310 Buderus schwarz DE,AT,LU			

Ersatzteilliste
Spare parts list
Liste des pièces de rechange
Lista parti di ricambio
Onderdelenlijst

RC310 - 7738112310

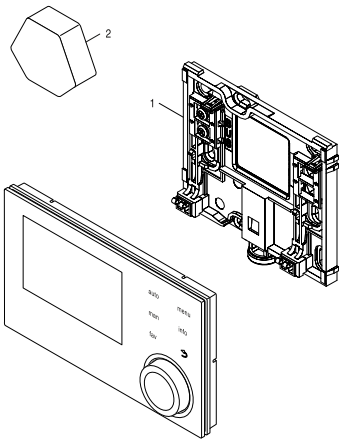

	Bestell-Nr.	Bezeichnung	Description	Dénomination	Descrizioni	Benaming	
1	**8 737 704 169 0**	Wandmontageset Regler everp	Wall mounting bracket	Barre d'accrochage	Supporto a parete	Grondplaat moduline	
2	**8 718 585 355**	Fühler außen neutral everp	Sensor external neutral	Sonde externe	Sonda esterna	Nefit / Buderus Buitenvoeler	
	7 738 113 410	RC310 Buderus weiss DE,AT,LU	RC310 Buderus white DE,AT,LU	RC310 Buderus weiss DE,AT,LU			

Ersatzteilliste
Spare parts list
Liste des pièces de rechange
Lista parti di ricambio
Onderdelenlijst

RC310 - 7738112311

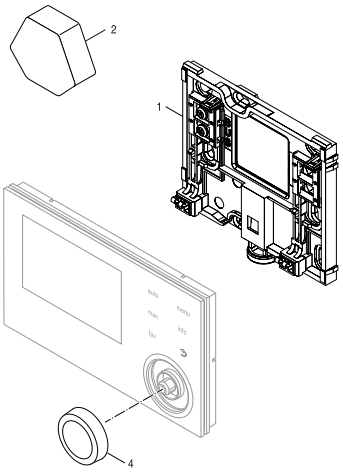

	Bestell-Nr.	Bezeichnung	Description	Dénomination	Descrizioni	Benaming	
1	**8 737 704 169 0**	Wandmontageset Regler everp	Wall mounting bracket	Barre d'accrochage	Supporto a parete	Grondplaat moduline	
2	**8 718 585 355**	Fühler außen neutral everp	Sensor external neutral	Sonde externe	Sonda esterna	Nefit / Buderus Buitenvoeler	
4	**8 737 712 635**	Drehknopf MID schwarz	Rotary knob MID black	Bouton de réglage MID noir	Manopola MID nero	Draaiknop MID zwart	
	7 738 113 416	RC310 Buderus schwarz CH,BE,IT	RC310 Buderus black CH,BE,IT	RC310 Buderus noir CH,BE,IT	Logamatic RC310 Nero CH,BE,IT	RC310 Buderus zwart CH,BE,IT	

Ersatzteilliste
Spare parts list
Liste des pièces de rechange
Lista parti di ricambio
Onderdelenlijst

RC310 - 7738112312

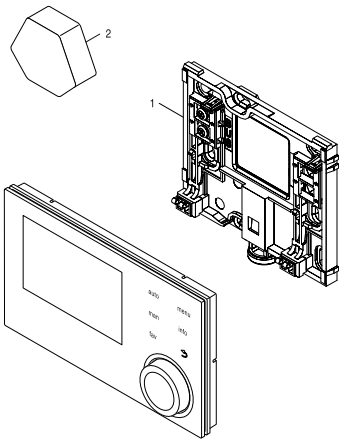

8738893939,aa,RO

	Bestell-Nr.	Bezeichnung	Description	Dénomination	Descrizioni	Benaming	
1	**8 737 704 169 0**	Wandmontageset Regler everp	Wall mounting bracket	Barre d'accrochage	Supporto a parete	Grondplaat moduline	
2	**8 718 585 355**	Fühler außen neutral everp	Sensor external neutral	Sonde externe	Sonda esterna	Nefit / Buderus Buitenvoeler	
	7 738 113 415	RC310 Buderus weiss CH,BE,IT	RC310 Buderus white CH,BE,IT	RC310 Buderus blanc CH,BE,IT	Logamatic RC310 Bianco CH,BE,IT	RC310 Buderus wit CH,BE,IT	

Ersatzteilliste
Spare parts list
Liste des pièces de rechange
Lista parti di ricambio
Onderdelenlijst

RC310 - 7738112316

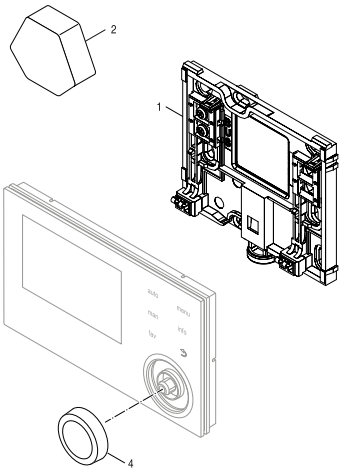

	Bestell-Nr.	Bezeichnung	Description	Dénomination	Descrizioni	Benaming	
1	**8 737 704 169 0**	Wandmontageset Regler everp	Wall mounting bracket	Barre d'accrochage	Supporto a parete	Grondplaat moduline	
2	**8 718 585 355**	Fühler außen neutral everp	Sensor external neutral	Sonde externe	Sonda esterna	Nefit / Buderus Buitenvoeler	
4	**8 737 712 635**	Drehknopf MID schwarz	Rotary knob MID black	Bouton de réglage MID noir	Manopola MID nero	Draaiknop MID zwart	
	7 738 112 368	RC310 Buderus schwarz PL,CZ,SK,SL	RC310 Buderus Black PL,CZ,SK,SL				

Ersatzteilliste
Spare parts list
Liste des pièces de rechange
Lista parti di ricambio
Onderdelenlijst

RC310 - 7738112317

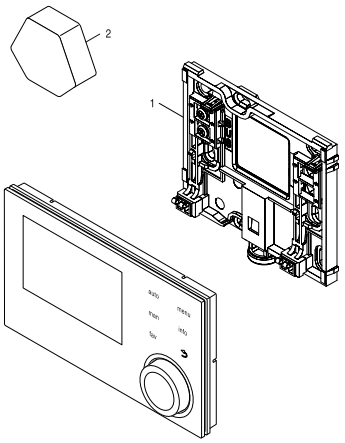

	Bestell-Nr.	Bezeichnung	Description	Dénomination	Descrizioni	Benaming	
1	**8 737 704 169 0**	Wandmontageset Regler everp	Wall mounting bracket	Barre d'accrochage	Supporto a parete	Grondplaat moduline	
2	**8 718 585 355**	Fühler außen neutral everp	Sensor external neutral	Sonde externe	Sonda esterna	Nefit / Buderus Buitenvoeler	
	7 738 112 369	RC310 Buderus weiss PL,CZ,SK,SL	RC310 Buderus White PL,CZ,SK,SL				

Ersatzteilliste
Spare parts list
Liste des pièces de rechange
Lista parti di ricambio
Onderdelenlijst

RC310 - 7738112318

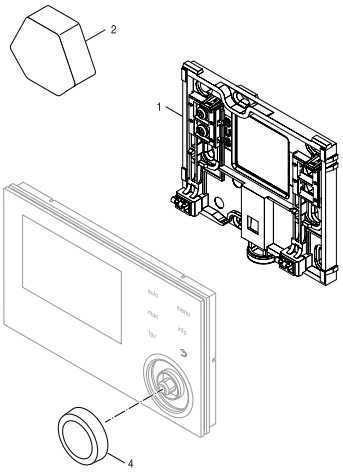

8738893939,ac,RO

	Bestell-Nr.	Bezeichnung	Description	Dénomination	Descrizioni	Benaming	
1	**8 737 704 169 0**	Wandmontageset Regler everp	Wall mounting bracket	Barre d'accrochage	Supporto a parete	Grondplaat moduline	
2	**8 718 585 355**	Fühler außen neutral everp	Sensor external neutral	Sonde externe	Sonda esterna	Nefit / Buderus Buitenvoeler	
4	**8 737 712 635**	Drehknopf MID schwarz	Rotary knob MID black	Bouton de réglage MID noir	Manopola MID nero	Draaiknop MID zwart	

Ersatzteilliste
Spare parts list
Liste des pièces de rechange
Lista parti di ricambio
Onderdelenlijst

RC310 - 7738112319

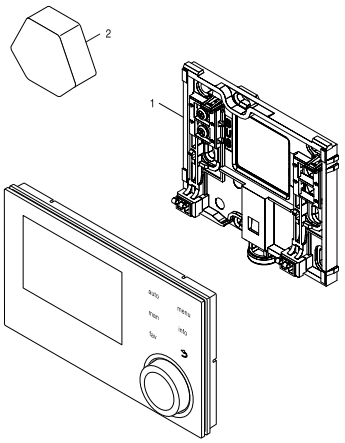

	Bestell-Nr.	Bezeichnung	Description	Dénomination	Descrizioni	Benaming	
1	**8 737 704 169 0**	Wandmontageset Regler everp	Wall mounting bracket	Barre d'accrochage	Supporto a parete	Grondplaat moduline	
2	**8 718 585 355**	Fühler außen neutral everp	Sensor external neutral	Sonde externe	Sonda esterna	Nefit / Buderus Buitenvoeler	

Ersatzteilliste
Spare parts list
Liste des pièces de rechange
Lista parti di ricambio
Onderdelenlijst

RC310 - 7738112332

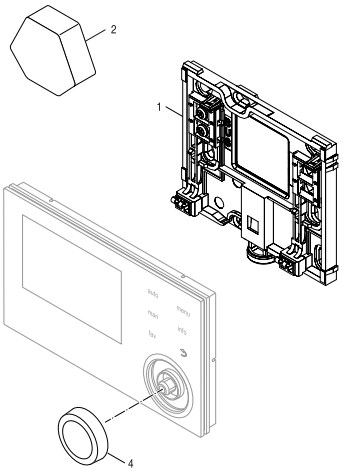

	Bestell-Nr.	Bezeichnung	Description	Dénomination	Descrizioni	Benaming	
1	**8 737 704 169 0**	Wandmontageset Regler everp	Wall mounting bracket	Barre d'accrochage	Supporto a parete	Grondplaat moduline	
2	**8 718 585 355**	Fühler außen neutral everp	Sensor external neutral	Sonde externe	Sonda esterna	Nefit / Buderus Buitenvoeler	
4	**8 737 712 635**	Drehknopf MID schwarz	Rotary knob MID black	Bouton de réglage MID noir	Manopola MID nero	Draaiknop MID zwart	

Ersatzteilliste
Spare parts list
Liste des pièces de rechange
Lista parti di ricambio
Onderdelenlijst

RC310 - 7738112333

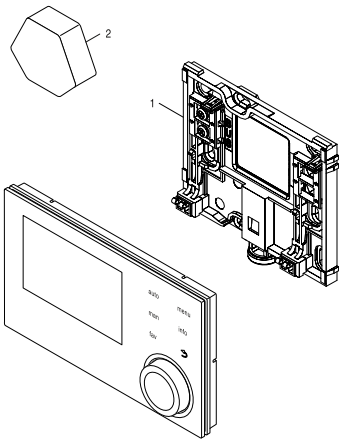

	Bestell-Nr.	Bezeichnung	Description	Dénomination	Descrizioni	Benaming	
1	**8 737 704 169 0**	Wandmontageset Regler everp	Wall mounting bracket	Barre d'accrochage	Supporto a parete	Grondplaat moduline	
2	**8 718 585 355**	Fühler außen neutral everp	Sensor external neutral	Sonde externe	Sonda esterna	Nefit / Buderus Buitenvoeler	

Ersatzteilliste
Spare parts list
Liste des pièces de rechange
Lista parti di ricambio
Onderdelenlijst

RC310 - 7738112334

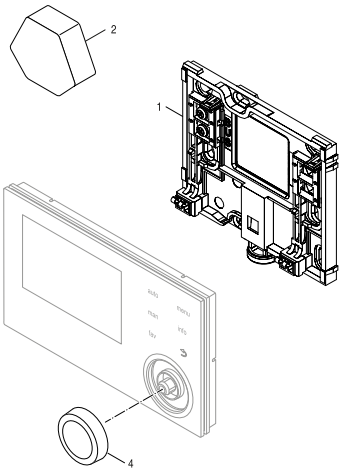

8738893939,ac,RO

	Bestell-Nr.	Bezeichnung	Description	Dénomination	Descrizioni	Benaming	
1	**8 737 704 169 0**	Wandmontageset Regler everp	Wall mounting bracket	Barre d'accrochage	Supporto a parete	Grondplaat moduline	
2	**8 718 585 355**	Fühler außen neutral everp	Sensor external neutral	Sonde externe	Sonda esterna	Nefit / Buderus Buitenvoeler	
4	**8 737 712 635**	Drehknopf MID schwarz	Rotary knob MID black	Bouton de réglage MID noir	Manopola MID nero	Draaiknop MID zwart	

Ersatzteilliste
Spare parts list
Liste des pièces de rechange
Lista parti di ricambio
Onderdelenlijst

RC310 - 7738112335

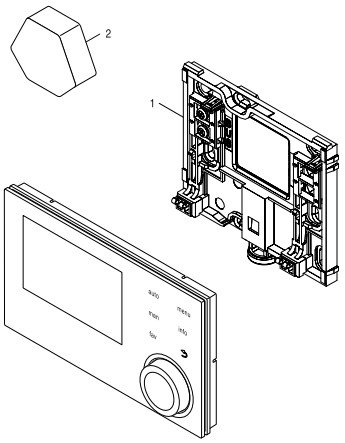

	Bestell-Nr.	Bezeichnung	Description	Dénomination	Descrizioni	Benaming	
1	**8 737 704 169 0**	Wandmontageset Regler everp	Wall mounting bracket	Barre d'accrochage	Supporto a parete	Grondplaat moduline	
2	**8 718 585 355**	Fühler außen neutral everp	Sensor external neutral	Sonde externe	Sonda esterna	Nefit / Buderus Buitenvoeler	

Ersatzteilliste
Spare parts list
Liste des pièces de rechange
Lista parti di ricambio
Onderdelenlijst

RC310 - 7738112368

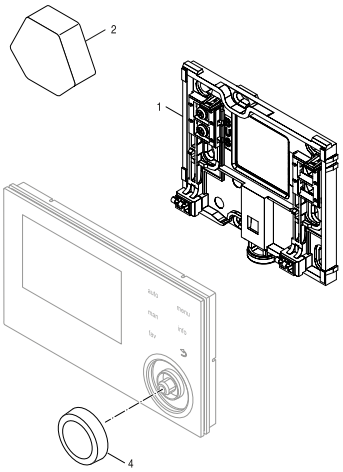

	Bestell-Nr.	Bezeichnung	Description	Dénomination	Descrizioni	Benaming	
1	**8 737 704 169 0**	Wandmontageset Regler everp	Wall mounting bracket	Barre d'accrochage	Supporto a parete	Grondplaat moduline	
2	**8 718 585 355**	Fühler außen neutral everp	Sensor external neutral	Sonde externe	Sonda esterna	Nefit / Buderus Buitenvoeler	
4	**8 737 712 635**	Drehknopf MID schwarz	Rotary knob MID black	Bouton de réglage MID noir	Manopola MID nero	Draaiknop MID zwart	

Ersatzteilliste
Spare parts list
Liste des pièces de rechange
Lista parti di ricambio
Onderdelenlijst

RC310 - 7738112369

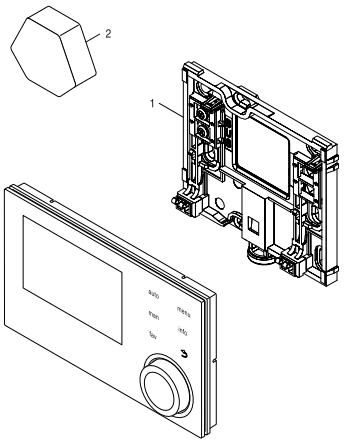

	Bestell-Nr.	Bezeichnung	Description	Dénomination	Descrizioni	Benaming	
1	**8 737 704 169 0**	Wandmontageset Regler everp	Wall mounting bracket	Barre d'accrochage	Supporto a parete	Grondplaat moduline	
2	**8 718 585 355**	Fühler außen neutral everp	Sensor external neutral	Sonde externe	Sonda esterna	Nefit / Buderus Buitenvoeler	

Ersatzteilliste
Spare parts list
Liste des pièces de rechange
Lista parti di ricambio
Onderdelenlijst

RC310 - 7738113410

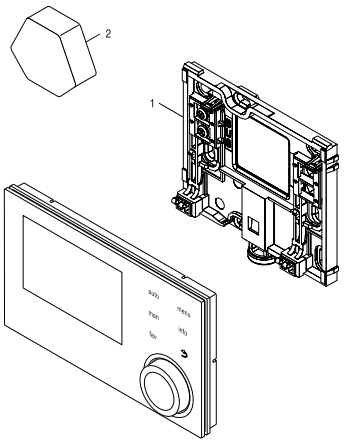

	Bestell-Nr.	Bezeichnung	Description	Dénomination	Descrizioni	Benaming	
1	**8 737 704 169 0**	Wandmontageset Regler everp	Wall mounting bracket	Barre d'accrochage	Supporto a parete	Grondplaat moduline	
2	**8 718 585 355**	Fühler außen neutral everp	Sensor external neutral	Sonde externe	Sonda esterna	Nefit / Buderus Buitenvoeler	

Ersatzteilliste
Spare parts list
Liste des pièces de rechange
Lista parti di ricambio
Onderdelenlijst

RC310 - 7738113411

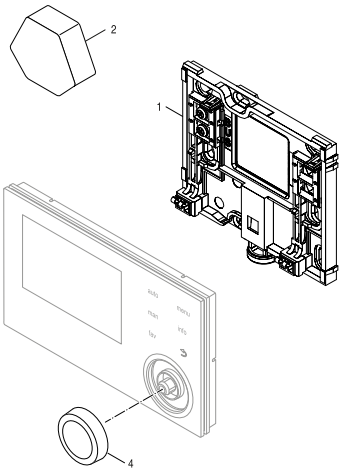

	Bestell-Nr.	Bezeichnung	Description	Dénomination	Descrizioni	Benaming	
1	**8 737 704 169 0**	Wandmontageset Regler everp	Wall mounting bracket	Barre d'accrochage	Supporto a parete	Grondplaat moduline	
2	**8 718 585 355**	Fühler außen neutral everp	Sensor external neutral	Sonde externe	Sonda esterna	Nefit / Buderus Buitenvoeler	
4	**8 737 712 635**	Drehknopf MID schwarz	Rotary knob MID black	Bouton de réglage MID noir	Manopola MID nero	Draaiknop MID zwart	

Ersatzteilliste
Spare parts list
Liste des pièces de rechange
Lista parti di ricambio
Onderdelenlijst

RC310 - 7738113415

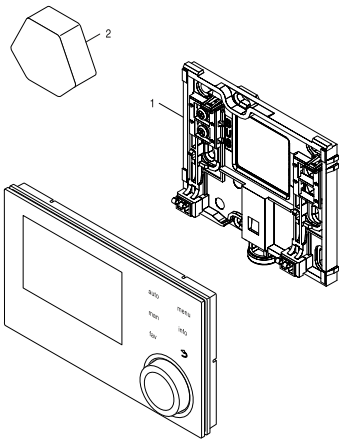

	Bestell-Nr.	Bezeichnung	Description	Dénomination	Descrizioni	Benaming	
1	**8 737 704 169 0**	Wandmontageset Regler everp	Wall mounting bracket	Barre d'accrochage	Supporto a parete	Grondplaat moduline	
2	**8 718 585 355**	Fühler außen neutral everp	Sensor external neutral	Sonde externe	Sonda esterna	Nefit / Buderus Buitenvoeler	

Ersatzteilliste
Spare parts list
Liste des pièces de rechange
Lista parti di ricambio
Onderdelenlijst

RC310 - 7738113416

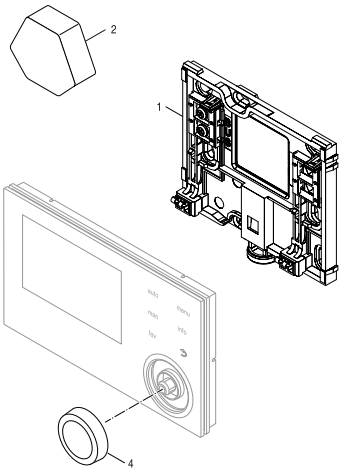

8738893939,ac,RO

	Bestell-Nr.	Bezeichnung	Description	Dénomination	Descrizioni	Benaming	
1	**8 737 704 169 0**	Wandmontageset Regler everp	Wall mounting bracket	Barre d'accrochage	Supporto a parete	Grondplaat moduline	
2	**8 718 585 355**	Fühler außen neutral everp	Sensor external neutral	Sonde externe	Sonda esterna	Nefit / Buderus Buitenvoeler	
4	**8 737 712 635**	Drehknopf MID schwarz	Rotary knob MID black	Bouton de réglage MID noir	Manopola MID nero	Draaiknop MID zwart	

Ersatzteilliste
Spare parts list
Liste des pièces de rechange
Lista parti di ricambio
Onderdelenlijst

RFX100 - 7738111143

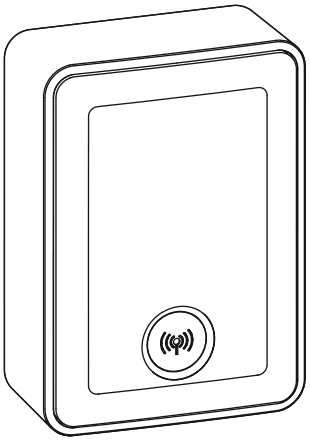

8738894007.aa.RO

	Bestell-Nr.	Bezeichnung	Description	Dénomination	Descrizioni	Benaming	
	8 710 000 000 0	Keine Ersatzteile verfügbar	No spare parts available	Aucune pièce détachée disponible	Non disponibili parti di ricambio	Geen onderdeel beschikbaar	

Ersatzteilliste
Spare parts list
Liste des pièces de rechange
Lista parti di ricambio
Onderdelenlijst

SC300 - 7738110067

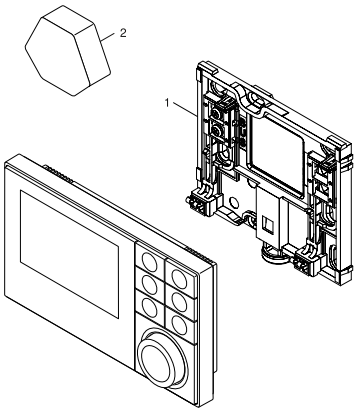

8738891896.aa.RO

	Bestell-Nr.	Bezeichnung	Description	Dénomination	Descrizioni	Benaming	
1	**8 737 704 169 0**	Wandmontageset Regler everp	Wall mounting bracket	Barre d'accrochage	Supporto a parete	Grondplaat moduline	
2	**8 718 585 355**	Fühler außen neutral everp	Sensor external neutral	Sonde externe	Sonda esterna	Nefit / Buderus Buitenvoeler	

Ersatzteilliste
Spare parts list
Liste des pièces de rechange
Lista parti di ricambio
Onderdelenlijst

SC300 - 7738111126

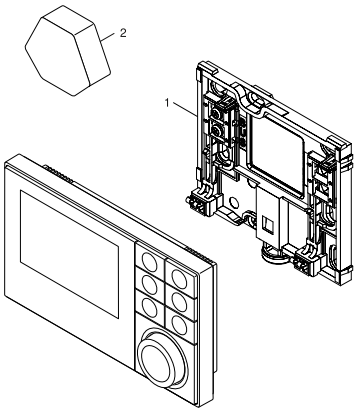

8738891896.aa.RO

	Bestell-Nr.	Bezeichnung	Description	Dénomination	Descrizioni	Benaming	
1	**8 737 704 169 0**	Wandmontageset Regler everp	Wall mounting bracket	Barre d'accrochage	Supporto a parete	Grondplaat moduline	
2	**8 718 585 355**	Fühler außen neutral everp	Sensor external neutral	Sonde externe	Sonda esterna	Nefit / Buderus Buitenvoeler	

Ersatzteilliste
Spare parts list
Liste des pièces de rechange
Lista parti di ricambio
Onderdelenlijst

Set RC200 RF - 7738112361

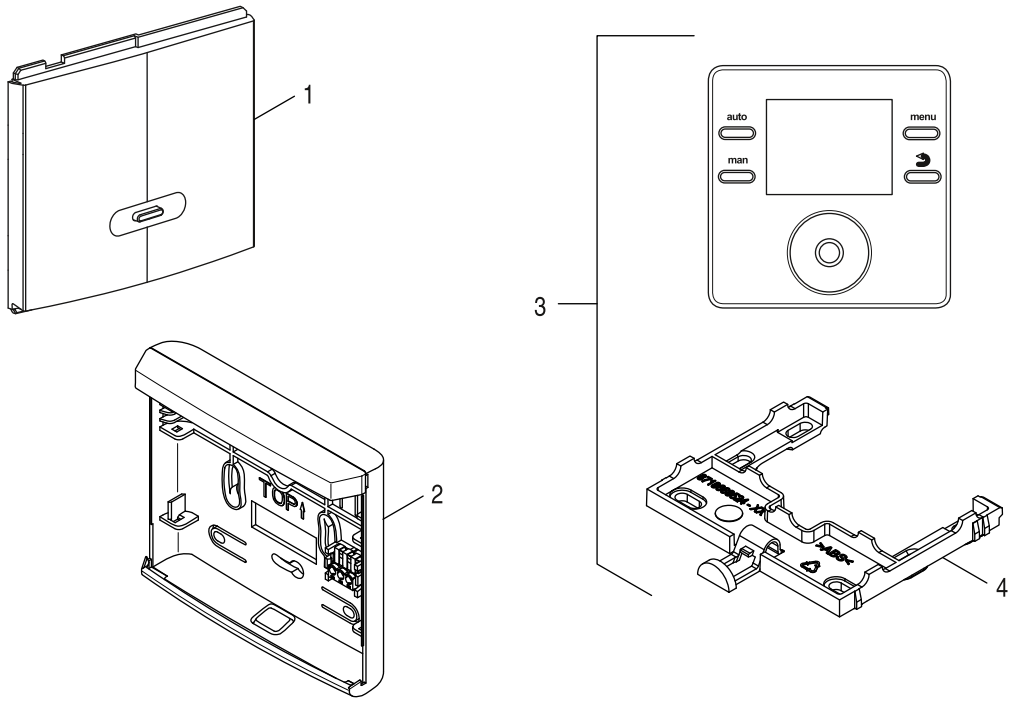

8738894009.aa.RO

	Bestell-Nr.	Bezeichnung	Description	Dénomination	Descrizioni	Benaming	
1	**8 737 706 418**	MBRF/RFM200 Ersatzteil RF Coordinator	MBRF/RFM200 Spare RF Coordinator	Module MB RF / RFM200	Modulo MB RF / RFM200	Module MB RF / RFM200	
2	**8 715 506 723 0**	Wandsockel	Wall mounting device	Barre d'accrochage	Staffa	Steunbeugel	
3	**7 738 112 362**	RC200 RF PL, CZ, SK, LV, LT, EE	RC200 RF PL, CZ, SK, LV, LT, EE				
4	**8 737 707 726**	Wandsockel NSC Low RF	Wall mounting device NSC Low RF	Barre d'accrochage NSC Low RF	Staffa NSC Low RF	Steunbeugel NSC Low RF	

Ersatzteilliste
Spare parts list
Liste des pièces de rechange
Lista parti di ricambio
Onderdelenlijst

Set TC 100.2 - 7736701400

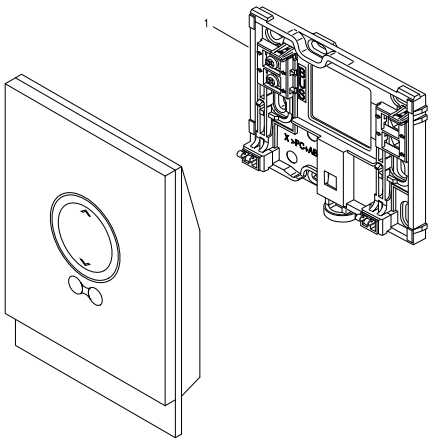

8738893486.aa

	Bestell-Nr.	Bezeichnung	Description	Dénomination	Descrizioni	Benaming	
1	**8 737 704 169 0**	Wandmontageset Regler everp	Wall mounting bracket	Barre d'accrochage	Supporto a parete	Grondplaat moduline	

Ersatzteilliste
Spare parts list
Liste des pièces de rechange
Lista parti di ricambio
Onderdelenlijst

T1 RF - 7738111132

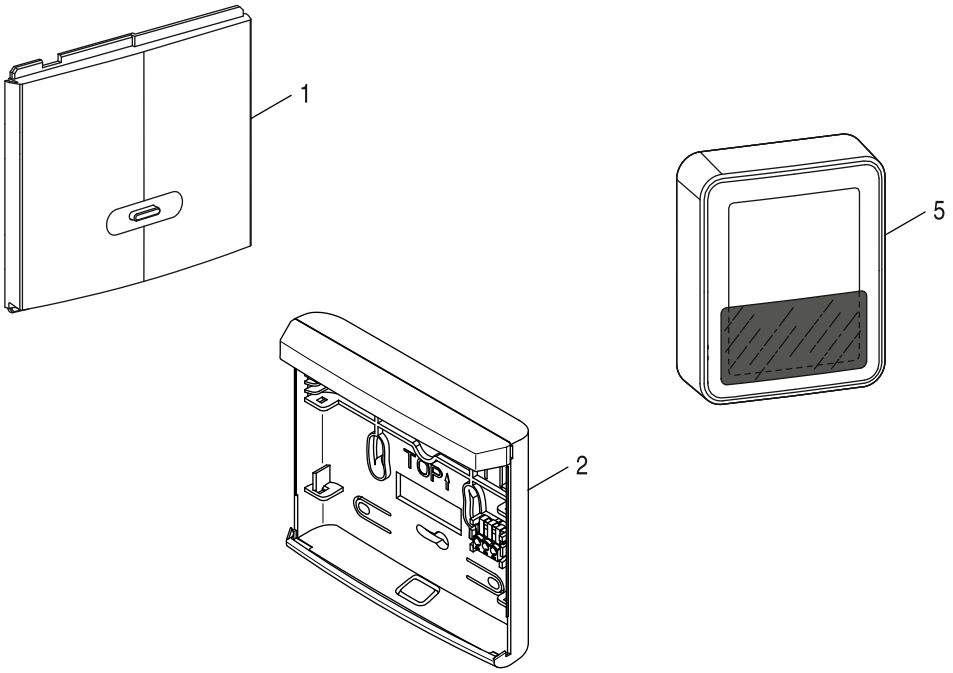

8738894011.aa.RO

	Bestell-Nr.	Bezeichnung	Description	Dénomination	Descrizioni	Benaming	
1	**8 737 706 418**	MBRF/RFM200 Ersatzteil RF Coordinator	MBRF/RFM200 Spare RF Coordinator	Module MB RF / RFM200	Modulo MB RF / RFM200	Module MB RF / RFM200	
2	**8 715 506 723 0**	Wandsockel	Wall mounting device	Barre d'accrochage	Staffa	Steunbeugel	
5	**7 738 111 147**	T1RF Buderus kpl	T1RF Buderus CPL	T1 RF	T1 RF sonda esterna radio cella sol	T1 RF	

Ersatzteilliste
Spare parts list
Liste des pièces de rechange
Lista parti di ricambio
Onderdelenlijst

T1RF - 7738111147

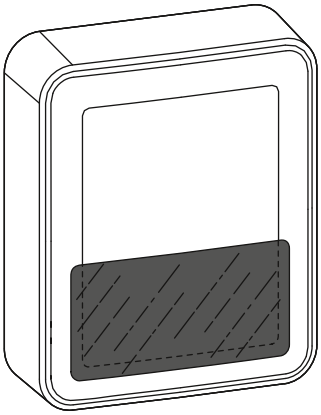

8738894006.aa.RO

	Bestell-Nr.	Bezeichnung	Description	Dénomination	Descrizioni	Benaming	
	8 710 000 000 0	Keine Ersatzteile verfügbar	No spare parts available	Aucune pièce détachée disponible	Non disponibili parti di ricambio	Geen onderdeel beschikbaar	

Ersatzteilliste
Spare parts list
Liste des pièces de rechange
Lista parti di ricambio
Onderdelenlijst

TC 100 - 7736701044

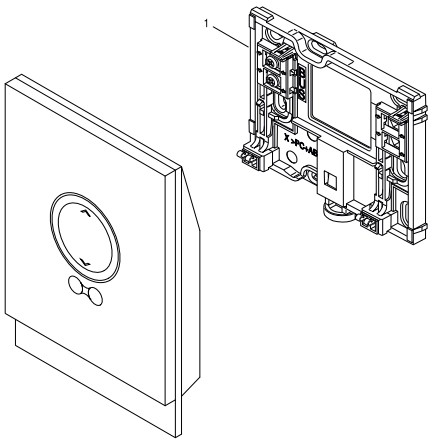

	Bestell-Nr.	Bezeichnung	Description	Dénomination	Descrizioni	Benaming	
1	**8 737 704 169 0**	Wandmontageset Regler everp	Wall mounting bracket	Barre d'accrochage	Supporto a parete	Grondplaat moduline	

Ersatzteilliste
Spare parts list
Liste des pièces de rechange
Lista parti di ricambio
Onderdelenlijst

TC 100 - 7736701045

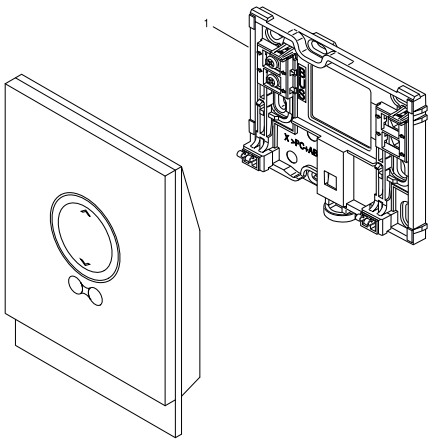

	Bestell-Nr.	Bezeichnung	Description	Dénomination	Descrizioni	Benaming	
1	**8 737 704 169 0**	Wandmontageset Regler everp	Wall mounting bracket	Barre d'accrochage	Supporto a parete	Grondplaat moduline	

Ersatzteilliste
Spare parts list
Liste des pièces de rechange
Lista parti di ricambio
Onderdelenlijst

TC 100.2 - 7736701399

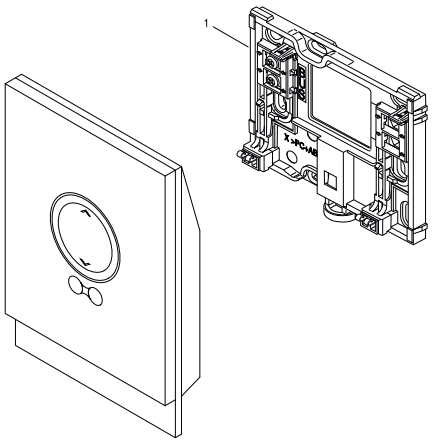

	Bestell-Nr.	Bezeichnung	Description	Dénomination	Descrizioni	Benaming	
1	**8 737 704 169 0**	Wandmontageset Regler everp	Wall mounting bracket	Barre d'accrochage	Supporto a parete	Grondplaat moduline	

Ersatzteilliste
Spare parts list
Liste des pièces de rechange
Lista parti di ricambio
Onderdelenlijst

VC310 - 7738112301

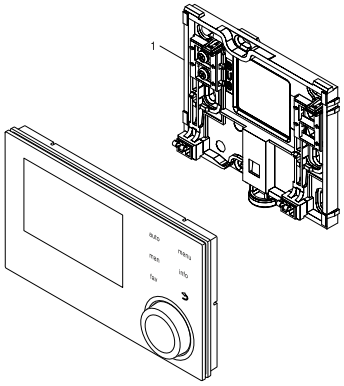

8738894534,aa,RO

	Bestell-Nr.	Bezeichnung	Description	Dénomination	Descrizioni	Benaming	
1	**8 737 704 169 0**	Wandmontageset Regler everp	Wall mounting bracket	Barre d'accrochage	Supporto a parete	Grondplaat moduline	

Ersatzteilliste
Spare parts list
Liste des pièces de rechange
Lista parti di ricambio
Onderdelenlijst

WB-C - 7738112343

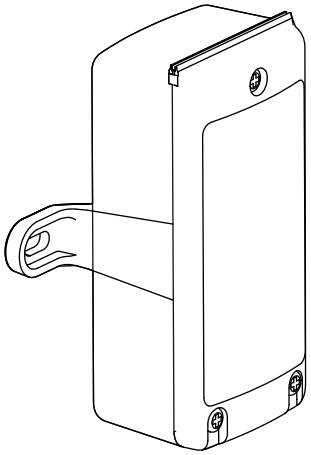

6721903510.aa.RO

	Bestell-Nr.	Bezeichnung	Description	Dénomination	Descrizioni	Benaming	
	8 710 000 000 0	Keine Ersatzteile verfügbar	No spare parts available	Aucune pièce détachée disponible	Non disponibili parti di ricambio	Geen onderdeel beschikbaar	

Bosch Thermotechnik GmbH
Sophienstr. 30-32
D-35576 Wetzlar / Germany

Buderus